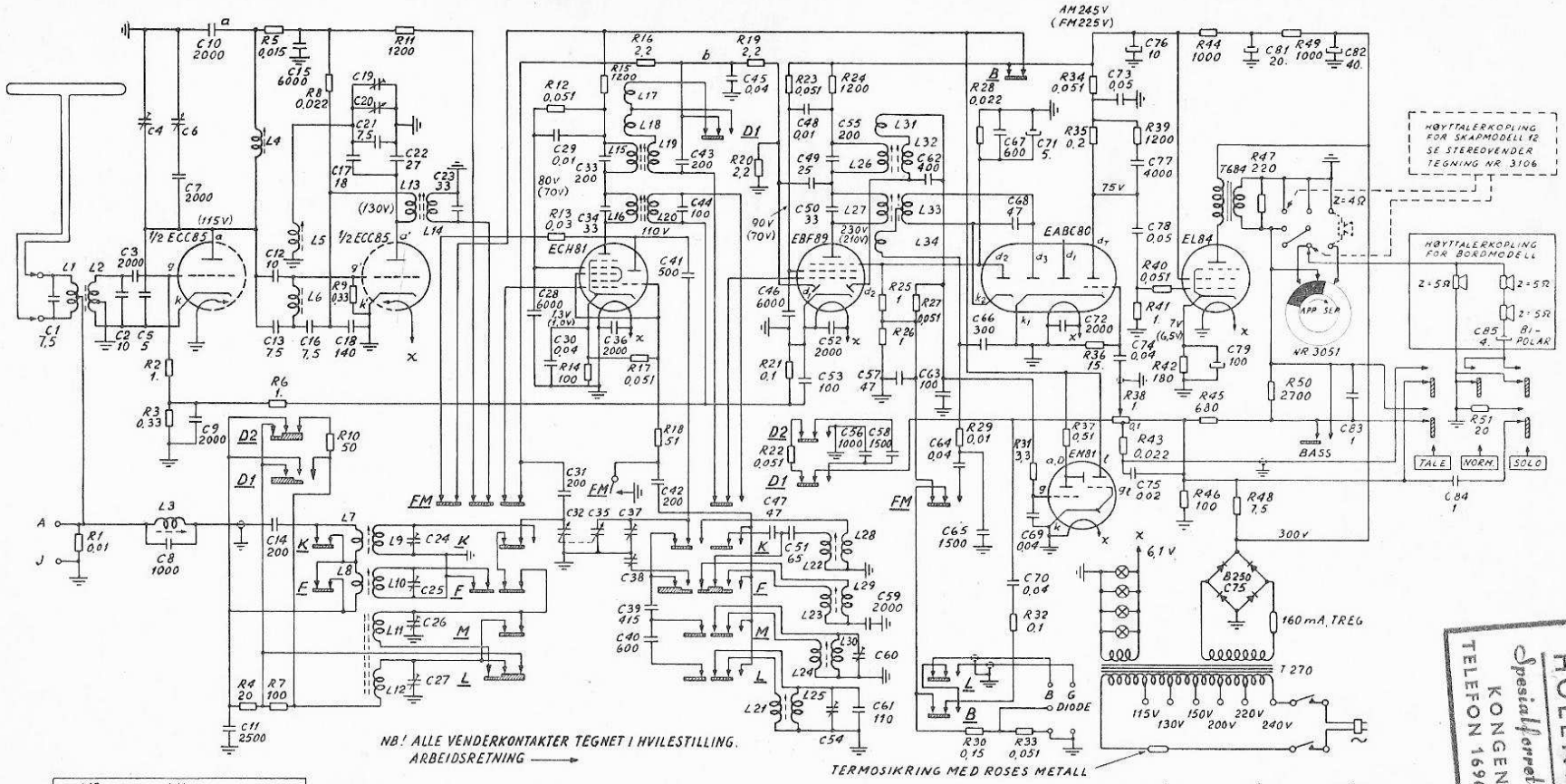

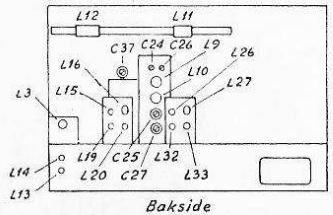

Bakside

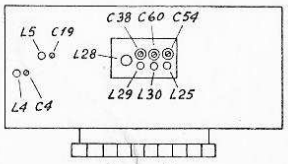

Underside

SKALA- OG FORKRETSTRIMMING				
BÅND	FREKVENS	SKALA	FORKR.	ANMERKNING
FM	89 Mc/s 99	L5 C19	L4 C4	L5 TRIMMES MED NEDRE KJERNE.
K	6,5 20	L28 C37	L9 C24	L29 MÅ TRIMMES FØR L28, OG C37 FØR C38, C60 OG C54
F	1,8 5	L29 C38	L10 C25	
M	600 1300	L30 C60	L11 C26	FORKRETS TRIMMES MED +6 VOLT OVER C45 (PUNKT b).
L	170 320	L25 C54	L12 C27	

MF-TRIMMING	
455kc/s	L32 L19 L15 L26 L3 OSCILLOSKOP TIL DIODEUTTAK.
10,7Mc/s	L33 L27 L16 L20 L13 L14 SIGNALGEN. MOD. ±200kc/s TILKOPL. OVER C10 (PUNKT a) MED SERIEKOND. 10000pF. MF-KURVE TAS UT OVER R21. SIGNAL INN 10mV. DISKRIM.-KURVE TAS UT OVER C66. SIGNAL INN REG. TIL SPENNING OVER RCTIER = 2VOLT. OSCILLOSKOP TILKOPLES MED 0,2MΩ SERIEMOTSTAND.

TEGN. NR. 3107 FRA APPARAT NR. 352500

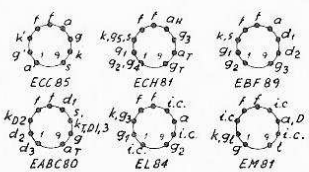

SØLVSUPER 7 DE LUXE
TANDBERGS RADIOFABRIKK A/S

HOLEN RADIO
Spesialforretning i radio
KONGENSGT. 25
TELEFON 1696 — ÅLESUND