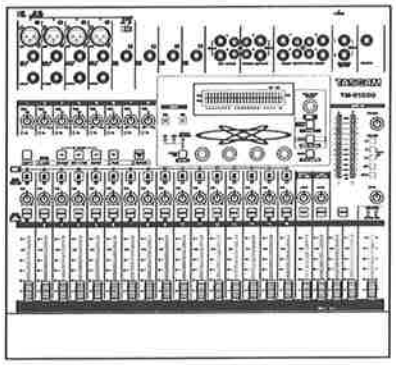

TASCAM
TEAC Professional Division

SERVICE MANUAL

TM-D1000

DIGITAL MIXER

NOTES

- PC boards shown are viewed from parts side.
- Parts marked with ∗ require longer delivery time.
- The parts with no reference number or no parts number in the exploded views are not supplied.
- As regards the resistors and capacitors, refer to the circuit diagrams contained in the manual.
- ⚠Parts marked with this sign are safety critical components. They must be replaced with identical components - refer to the appropriate parts list and ensure exact replacement.
- Parts of [ ] mark can be used only with the version designated.
  [J]: JAPAN [US/C]: U.S.A./CANADA [K]: KOREA
  [E]: EUROPE [UK]: U. K. [A]: AUSTRALIA

注 意

- プリント基板は部品面が示されています。
- ∗印の部品は納期が若干かかります。
  あらかじめご了承ください。
- 分解図に部番のない部品及び品番のない部品は供給しません。
- 標準の抵抗、コンデンサーは省略してあります。
  回路図を参照してください。
- ⚠は安全重要部品です。
  交換する時は必ずティアック指定の部品を使用してください。
- 仕向先
  [J]: JAPAN [US/C]: U.S.A./CANADA [K]: KOREA
  [E]: EUROPE [UK]: U. K. [A]: AUSTRALIA

INSTRUCTIONS FOR SERVICE PERSONNEL

BEFORE RETURNING APPLIANCE TO THE CUSTOMER, MAKE LEAKAGE-CURRENT OR RESISTANCE MEASUREMENTS TO DETERMINE THAT EXPOSED PARTS ARE ACCEPTABLY INSULATED FROM THE SUPPLY CIRCUIT.

Effective : October, 1998

D00465200A

1. SPECIFICATIONS

仕様

Analog audio connections

MIC IN (channels 1 through 4)
- XLR-type, balanced connectors
- Input impedance 2.2 kΩ
- Input level (TRIM at max) -65 dBu
- Input level (TRIM at min) -15 dBu
- TRIM range 50 dB
- Headroom 16 dB
- Phantom power switchable

LINE IN (channels 1 through 4)
- 1/4-inch TRS phone, balanced
- Input impedance 10 kΩ
- Input level (TRIM at max) -40 dBu
- Input level (TRIM at min) +10 dBu
- TRIM range 50 dB
- Headroom 16 dB

INSERT (channels 1 through 4)
- 1/4-inch TRS phone, unbalanced
- Output impedance 470 Ω
- Nominal output level -20 dBu
- Maximum output level +20 dBu
- Input impedance 7.5 kΩ
- Nominal input level -20 dBu
- Maximum input level -4 dBu

MIC/LINE (channels 5 through 8)
- 1/4-inch phone, pseudo-balanced
- Input impedance 1.2 kΩ ～ 30kΩ
- Input level (TRIM at max) -50 dBu
- Input level (TRIM at min) 0 dBu
- TRIM range 50 dB
- Headroom +16 dB

OL (overload) indicators-channels 1 through 8
- Red LED lights at +14 dB

EXT INPUT
- 1/4-inch TRS phone, balanced
- Input impedance 20 kΩ
- Nominal input level +4 dBu
- Maximum input level +26 dBu
- Unbalanced RCA jacks
- Input impedance 10 kΩ
- Nominal input level -10 dBV
- Maximum input level +14 dBV

GROUP OUTPUTS/AUX SENDS
- 1/4-inch phone, unbalanced
- Output impedance 100 Ω
- Nominal output level -2 dBu
- Maximum output level +14 dBu
- Unbalanced RCA jacks
- Output impedance 600 Ω
- Nominal output level -10 dBV
- Maximum output level +6 dBV

STEREO OUTPUT
- 1/4-inch TRS phone, balanced
- Output impedance 100 Ω
- Nominal output level +4 dBu
- Maximum output level +20 dBu
- Unbalanced RCA jacks
- Output impedance 600 Ω
- Nominal output level -10 dBV
- Maximum output level +6 dBV

定格

アナログ・オーディオ

MIC IN(1～4)
XLR-3-31 タイプ、バランス(1：GND, 2：HOT, 3：COLD)
- 入力インピーダンス ：2.2kΩ
- 入力レベル ：－65dBu[TRIM MAX] ～ 15dBu[TRIM MIN]
- トリム・レンジ ：50dB
- ヘッド・ルーム ：16dB
- ファントム電源（+48V） ：内蔵

LINE IN(1～4)
ステレオ・ホン・ジャック、
バランス(Tip：HOT, Ring：COLD, Sleeve：GND)
- 入力インピーダンス ：10kΩ
- 入力レベル ：－40dBu[TRIM MAX] ～ +10dBu[TRIM MIN]
- トリム・レンジ ：50dB
- ヘッド・ルーム ：16dB

MIC/LINE IN(5～8)
ホン・ジャック、アンバランス
- 入力インピーダンス ：1.2kΩ～30kΩ
- 入力レベル ：－50dBu[TRIM MAX] ～ 0dBu[TRIM MIN]
- トリム・レンジ ：50dB
- ヘッド・ルーム ：16dB

INSERT(1～4)
ステレオ・ホン・ジャック、
アンバランス(Tip：SEND, Ring：RTN, Sleeve：GND)
- 出力インピーダンス ：470Ω
- 規定出力レベル ：－20dBu
- 最大出力レベル ：+20dBu
- 入力インピーダンス ：7.5kΩ
- 規定入力レベル ：－20dBu
- 最大入力レベル ：－4dBu

EXT INPUT
ステレオ・ホン・ジャック、
バランス(Tip：HOT, Ring：COLD, Sleeve：GND)
- 入力インピーダンス ：20kΩ
- 規定入力レベル ：+4dBu
- 最大入力レベル ：+26dBu

RCAピン・ジャック、アンバランス
- 入力インピーダンス ：10kΩ
- 規定入力レベル ：－10dBV
- 最大入力レベル ：+14dBV

GROUP OUTPUTS/AUX SENDS
ホン・ジャック、アンバランス
- 出力インピーダンス ：100Ω
- 規定出力レベル ：－2dBu
- 最大出力レベル ：+14dBu

RCAピン・ジャック、アンバランス
- 出力インピーダンス ：600Ω
- 規定出力レベル ：－10dBV
- 最大出力レベル ：+6dBV

STEREO OUTPUT
ステレオ・ホン・ジャック、
バランス(Tip：HOT, Ring：COLD, Sleeve：GND)
- 出力インピーダンス ：100Ω
- 規定出力レベル ：+4dBu
- 最大出力レベル ：+20dBu

RCAピン・ジャック、アンバランス
- 出力インピーダンス ：600Ω
- 規定出力レベル ：－10dBV
- 最大出力レベル ：+6dBV

MONITOR OUTPUT
1/4-inch TRS phone, balanced

Output impedance	100 Ω
Nominal output level	+4 dBu
Maximum output level	+20 dBu
Maximum output level with EXT IN selected	+26 dBu

PHONES
1/4-inch stereo phone jack
25 mW + 25 mW into 47 Ω

Audio specifications

METER
2 × 12-segment LED. OL lights when two successive samples reach a level of -0.2 dB

Faders
60 mm, 90 dB attenuation (1kHz)

MIC input residual noise
RMS, BPF, DIN audio, maximum gain, terminated with 150 Ω -125 dB

CMRR
MIC input, 1 kHz, maximum level 70 dB
Nominal level <0.1%

THD
1 line to L-R OUT(1kHz) <0.013%

Frequency response (nominal level)
MIC, LINE IN, INSERT SEND (+0.5/-1.5 dB) 20 Hz − 25 kHz
1 LINE to GROUP/AUX, L-R (+0.5/-1.0 dB), EQ flat 20 Hz − 20 kHz
MONITOR OUT (EXT IN to MONITOR OUT) (+0.5/-1.5 dB) 20 Hz − 25 kHz

S/N ratio
1 LINE to L-R OUT (balanced) >80 dB
MONITOR OUT (EXT IN to MONITOR OUT) >80 dB

Noise level
1 LINE to L-R OUT (unbalanced) >83 dB
1 LINE to GROUP/AUX >80 dB

Crosstalk
@ 1 kHz, LR, GRP/AUX OUT >80 dB
@ 1 kHz, MONITOR OUT >70 dB

Digital connections

DIGITAL IN A, Optional DIGITAL IN B & C
XLR-type, RCA jacks. AES3-1992 and SPDIF inputs conform to IEC958

DIGITAL OUT A and B
XLR-type, RCA jacks AES3-1992 and SPDIF inputs conform to IEC958

TDIF-1 A
Conform to TDIF-1 standards

Optional TDIF-1 B
Conform to TDIF-1 standards

WORD SYNC IN/OUT
RCA jacks

MIDI IN.OUT
To MIDI standard

MONITOR OUTPUT
ステレオ・ホン・ジャック、
バランス(Tip：HOT, Ring：COLD, Sleeve：GND)

出力インピーダンス	：100Ω
規定出力レベル	：+4dBu
最大出力レベル	：+20dBu (EXT IN選択時：+26dBu)

PHONES
ステレオ・ホン・ジャック
最大出力レベル（47Ω負荷） ：25mW+25mW

OLインジケーター（1～8） ：基準レベルの約+13dBで点灯

デジタル・オーディオ

DIGITAL IN A,B,C(DIGITAL IN B,CはOPTION)

コネクター	：XLR-3-31タイプ ：RCAピン
フォーマット	：AES3-1992,IEC958準拠 ：SPDIF,IEC958準拠

DIGITAL OUT A, B

コネクター	：XLR-3-32タイプ ：RCAピン
フォーマット	：AES3-1992,IEC958準拠 ：SPDIF,IEC958準拠

TDIF-1 A,B(TDIF-1 BはOPTION)

コネクター	：D-sub25ピン
フォーマット	：TDIF-1
A/Dコンバーター	：20 bit (64倍オーバーサンプリング)
D/Aコンバーター	：20 bit (128倍オーバーサンプリング)
TDIF-1出力	：16, 20, 24 bit（選択）
サンプリング周波数	：48kHz/44.1kHz
外部サンプリング周波数	：公称周波数の±6%以内
内部処理	：24 bit
信号処理時間	：1.1ms以下（MIC～L/R OUT, Fs 48kHz）
60mmインプット・フェーダー	：+10dBゲイン、128ステップ
AUXセンド	：0dBゲイン、128ステップ
パンポット	：127ステップ、−3dBセンター

イコライザー
3バンド
HIGH(シェルビング)
MID(パラメトリック)
LOW(シェルビング)

周波数	：41Hz～16kHz(70 steps)
ゲイン	：±15dB(61 steps)
EFF RTN/AUX RTN	：+10dBゲイン、128ステップ
GROUP/AUX 60mmフェーダー	：+10dBゲイン、128ステップ
L/R 60mmマスター・フェーダー	：0dBゲイン、128ステップ

その他

WORD SYNC IN/OUT	：RCAピン・ジャック
MIDI IN/OUT/THRU	：DIN 5ピン、MIDI規格準拠
電源	：100V AC 50/60Hz
消費電力	：専用アダプターPS-D1000使用 9V, 50W
外形寸法(W×H×D mm)	：443×100×425.1
質量	：5.7kg

Digital processing

D/A convertor 20-bit (128 x oversampling)
A/D convertor 20-bit (64 x oversampling)
TDIF-1 output 16-, 20-, 24-bit (selectable)
Sampling frequency
44.1, 48 kHz (optional DIGITAL IN C includes a frequency convertor) ±6% of nominal stated frequency
Internal processing 24-bit
Processing time
< 1.1 ms (MIC to L-R OUT with Fs=48 kHz)

Digital audio controls

60 mm input faders +10 dB gain, 128 steps, shown as 101
AUX sends 0 dB gain, 128 steps, shown as 101
Panpots 127 steps, center -3 dB
EQ (LOW, MID & HIGH)
All bands 715 dB in 61 steps, sweepable from 41 Hz to 16 kHz in 70 steps
EFF RTN/AUX RTN
+10 dB gain, 128 steps, shown as 101
GROUP/AUX 60 mm faders
+10 dB gain, 128 steps, shown as 101
L-R 60 mm master fader
0 dB gain, 128 steps, shown as 101

Physical characteristics

Dimensions (WxHxD)
443 × 100 × 425.1(mm) 17.4 × 3.9 × 14.8 (in)
Weight 5.7 kg (12.5 lbs)
Power consumption
120V adapter PS-D1000 9 V, 50 W
230V adapter PS-D1000 9 V, 50 W

性能

メーター：2×12セグメントLED（2サンプルが連続して−0.2dBになるとOLが点灯）
フェーダー：60mm, 90dBアッテネーション（1kHz）
同相除去比：70dB(MIC入力,1kHz,最大レベル)
総合歪率(THD)：0.1%以下(規定レベル)
1 LINE～L/R OUT：0.013%以下（1kHz）
周波数特性
MIC/LINE IN～INSERT SEND
：20Hz～25kHz +0.5/−1.5 dB(規定入力レベル)
1 LINE IN～GROUP/AUX：20Hz～20kHz +0.5/−1.0 dB (規定入力レベル, EQフラット)
1 LINE IN～L/R：20Hz～20kHz +0.5/−1.0 dB (規定入力レベル, EQフラット)
EXT IN～MONITOR OUT：20Hz～25kHz +0.5/−1.5 dB(規定入力レベル)
S/N
1 LINE～L/R OUT（バランス）
：80dB以上
EXT IN～MONITOR OUT：80dB以上
ノイズレベル(RMS, BPF, DIN AUDIO)
マイク入力換算ノイズ：−125dB (最大ゲイン, 150Ωターミネイテッド)
1 LINE IN～L/R OUT（アンバランス）
：83dB以上
1 LINE IN～GROUP/AUX：80dB以上
クロストーク
1kHz, L/R, GRP/AUX OUT
：80dB以上
1kHz, MONITOR OUT：70dB以上

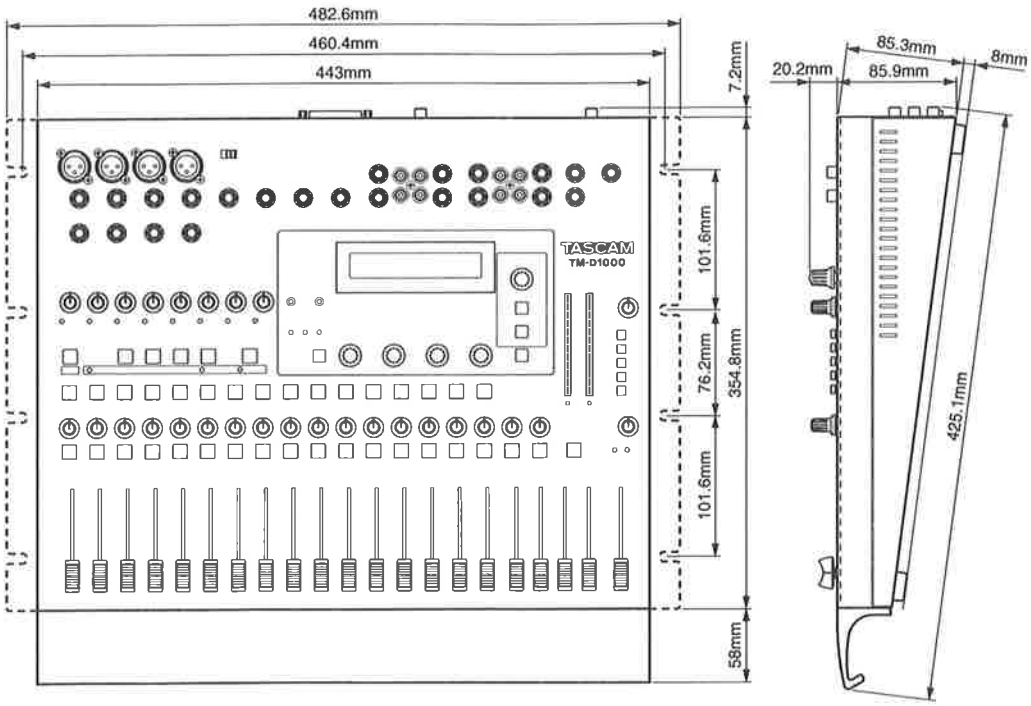

2. TEST PROGRAM
テストプログラム

■ Check items

1. LED test
All the LEDs except the OL LEDs light.
Check if there are any defective LEDs.

2. LCD test
The entire LCD display lights → the entire LCD display goes out → The character display
These 3 patterns are repeated every 2 seconds. Check if there are any defective dots on the LCD display.

3. SW test
Press the key specified in the LCD display. If the key has a corresponding LED that lights when it is pressed, the LED will light when that key is listed in the LCD display.

4. VR/POD test
Turn the VR/POD specified in the LCD.
VR: Turn it all the way to the right → Turn it all the way to the left
POD: Click it 20 times toward the right → Click it 20 times toward the left

5. Fader test
Move the fader as specified in the LCD display.
Fader: ∞ → max

6. DSP test
OK is displayed when no abnormality is found in the DSP.

7. MIDI test
Connect MIDI IN to MIDI OUT using a MIDI cable.
The data is output from MIDI OUT and read in MIDI IN.
OK is displayed when the input data matches the output data.

8. Digital I/O test
Connect DIGITAL OUT A or B to DIGITAL IN A using a cable. Output C-bit (set by default) from DIGITAL OUT A or B and check the C-bit of the digital audio signal received at DIGITAL IN A. OK will be displayed when it matches the C-bit which was output from DIGITAL OUT.

Note:If this test is performed on a system running version 1.15 or higher, perform the following:

Connect DIGITAL OUT A (RCA) to DIGITAL IN A (RCA) using a cable, and connect DIGITAL OUT B (XLR) to DIGITAL IN B. When the data format is set to SPDIF by default, output the C-bit from DIGITAL OUT A (RCA). Check the C-bit of the digital audio signal received at DIGITAL IN A (RCA).OK will be displayed when it matches the C-bit which was output from DIGITAL OUT A (RCA).
When the data format is set to AES/EBU by default, output the C-bit from DIGITAL OUT A (XLR). Check the C-bit of the digital audio signal received at DIGITAL IN A (XLR).
OK will be displayed when it matches the C-bit which was output from DIGITAL OUT A (XLR).

9. Word Sync/IO test
Connect WORD SYNC IN to WORD SYNC OUT using a cable. Select Internal (48k) in Master Clock Select. Ok will be displayed when the Fs received at WORD SYNC IN are measured to be 48k according to the Clock Counter.

10. SRAM Initialize
Initializes the SRAM.

11.Version Display
Displays the system version.

■ チェック項目

1. LED test
OL LED以外のLEDが全点灯。不良のLEDが無いかをチェック。

2. LCD test
LCD全消灯→LCD全点灯→キャラクタ表示を2秒毎に繰り返す。LCDに不良ドットが無いかをチェック。

3. SW test
LCDの表示に従って、指示されたスイッチを押す。押されたスイッチでLEDが点灯するものについては、LCD表示がそのスイッチの表示をしているときにLEDが点灯。

4. VR/POD test
LCDの表示に従って、指示されたVR/PODを廻す。
VR : 右に廻しきる→左に廻しきる
POD : 右に20クリック→左に20クリック

5. Fader test
LCD表示に従って、指示されたフェーダーを指示された通りに動かす。
Fader : ∞ → max

6. DSP test
DSPに異常がなければOKを表示。

7. MIDI test
MIDIケーブルでMIDI INとMIDI OUTを接続する。
MIDI OUTからデータを出力し、MIDI INでそのデータを読む。出力したデータと一致したらOKを表示。

8. Digital I/O test
ケーブルでDIGITAL OUT AまたはBとDIGITAL IN Aを接続する。デフォルトのC-bitをDIGITAL OUT AまたはBから出力し、DIGITAL IN Aに入力されたデジタル信号のC-btiをチェック。DIGITAL OUTから出力されたC-bitと一致したらOKを表示。

注）Version 1.15以降の場合は以下の通り。

ケーブルでDIGITAL OUT A (RCA)とDIGITAL IN A (RCA)を接続する。また、DIGITAL OUT B (XLR) とDIGITAL IN Bを接続する。
SPDIF デフォルト時のC-bitをDIGITAL OUT A (RCA)から出力し、DIGITAL IN A (RCA)に入力されたデジタル信号のC-btiをチェック。DIGITAL OUT A (RCA)から出力されたC-bitと一致したらOKを表示。
AES/EBS デフォルト時のC-bitをDIGITAL OUT A (XLR)から出力し、DIGITAL IN A (XLR)に入力されたデジタル信号のC-btiをチェック。DIGITAL OUT A (XLR)から出力されたC-bitと一致したらOKを表示。

9. Word Sync I/O test
ケーブルでWORD SYNC INとWORD SYNC OUTを接続する。マスター・クロックにInternal [48k]を選択。
WORD SYNC INに入力されたFsをクロック・カウンターで数え、48kであればOKを表示。

10. SRAM Initialize
SRAMの初期化

11. Version表示
システムのバージョンを表示。

Turn the power on while pressing [L-R]+[EQ]+[DIRECT OUT].

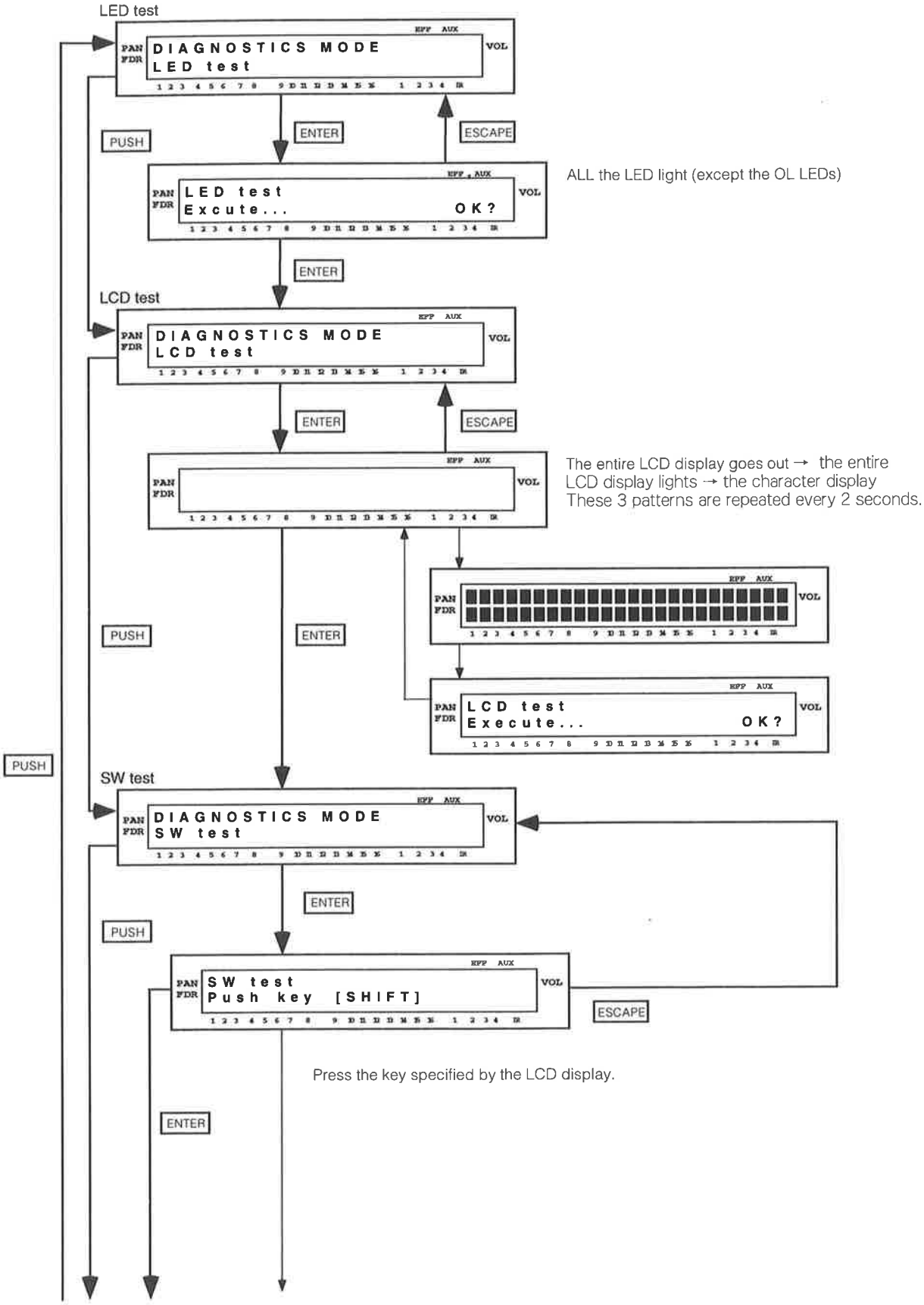

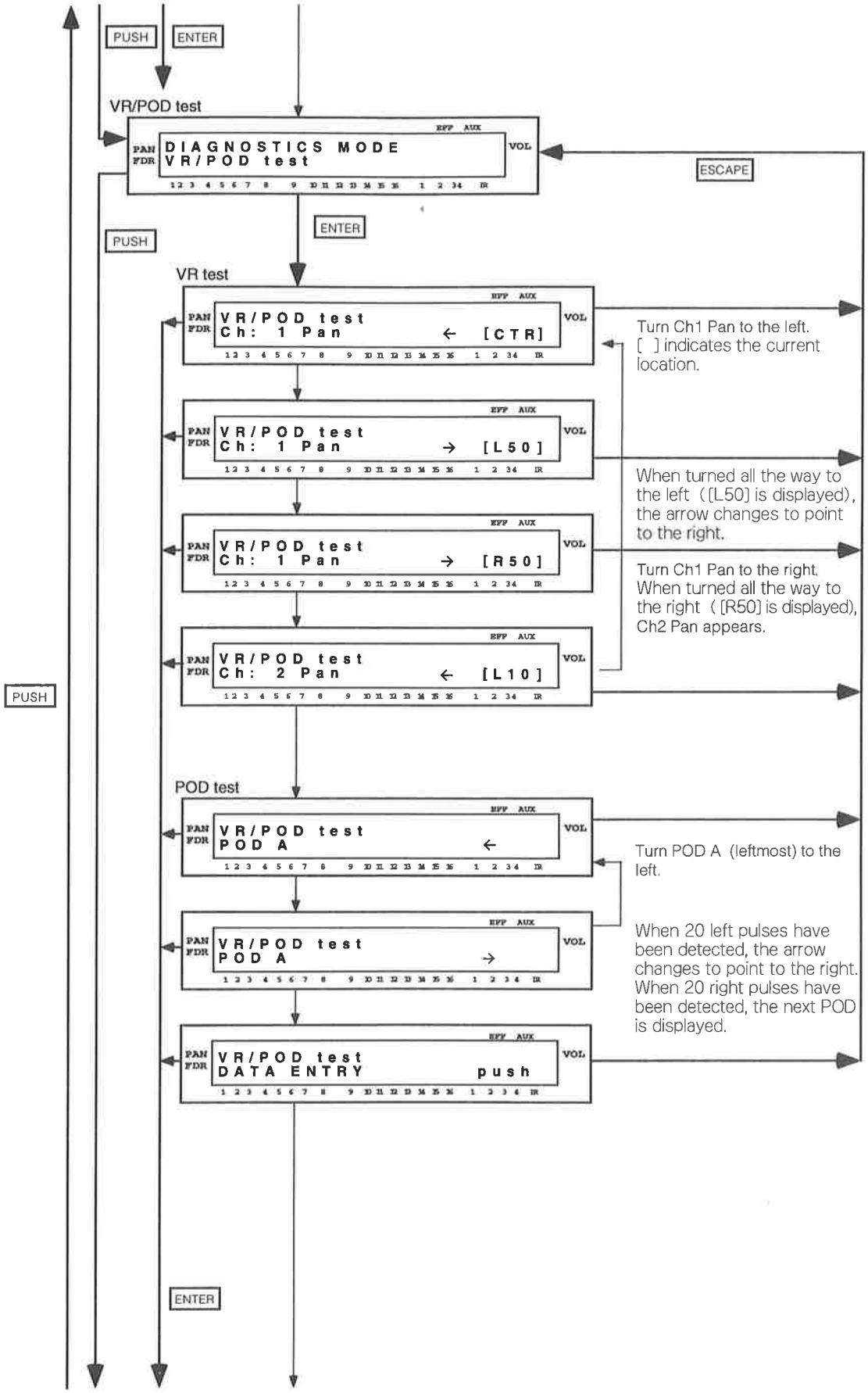
PUSH
ENTER
VR/POD test
DIAGNOSTICS MODE
VR/POD test
ESCAPE
PUSH
ENTER
VR test
VR/POD test
Ch: 1 Pan ← [CTR]
Turn Ch1 Pan to the left.
[ ] indicates the current location.
VR/POD test
Ch: 1 Pan → [L50]
When turned all the way to the left ([L50] is displayed), the arrow changes to point to the right.
VR/POD test
Ch: 1 Pan → [R50]
Turn Ch1 Pan to the right.
When turned all the way to the right ([R50] is displayed), Ch2 Pan appears.
VR/POD test
Ch: 2 Pan ← [L10]
PUSH
POD test
VR/POD test
POD A ←
Turn POD A (leftmost) to the left.
VR/POD test
POD A →
When 20 left pulses have been detected, the arrow changes to point to the right.
When 20 right pulses have been detected, the next POD is displayed.
VR/POD test
DATA ENTRY push
ENTER

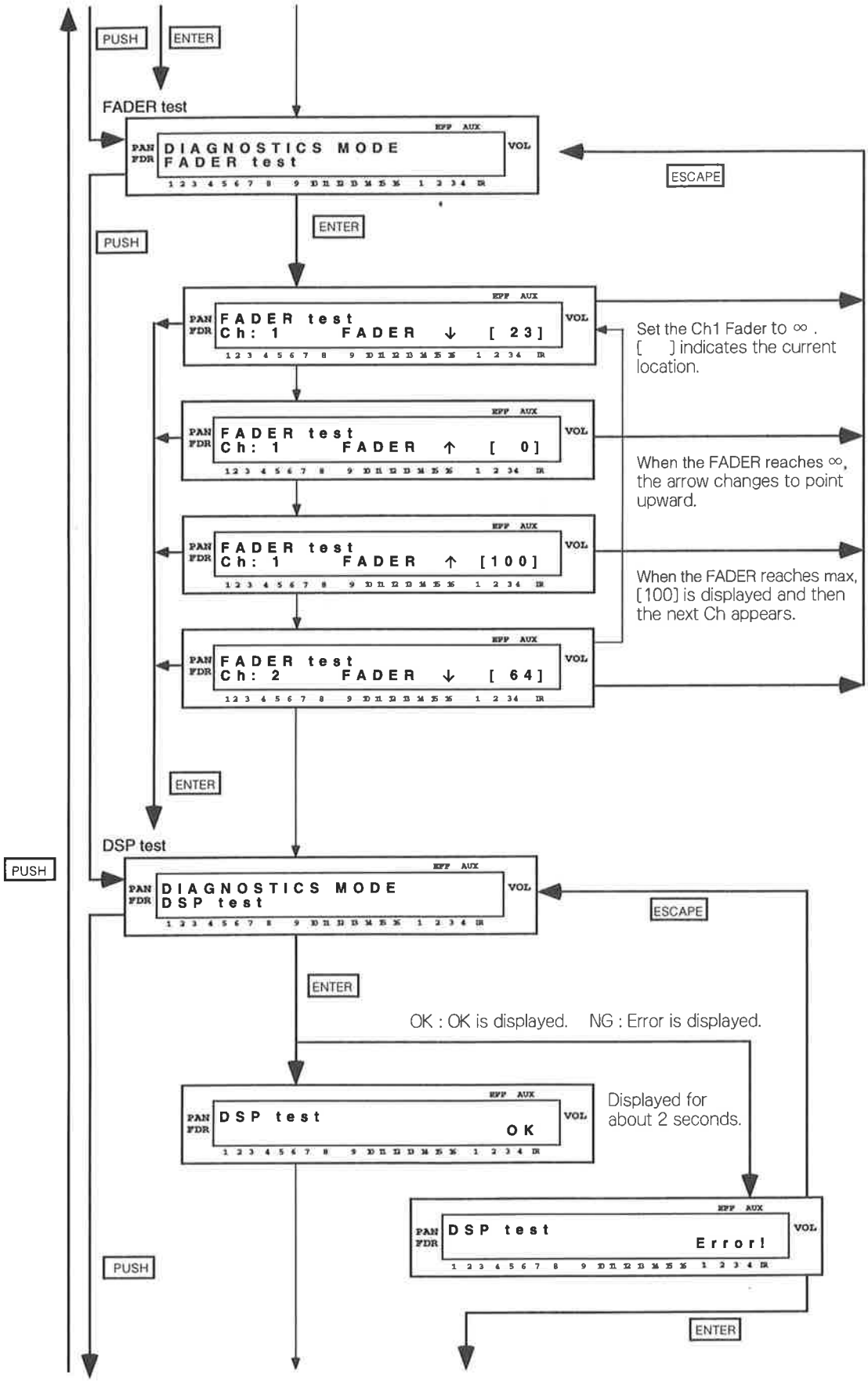
PUSH
ENTER
FADER test
DIAGNOSTICS MODE
FADER test
ESCAPE
ENTER
PUSH
FADER test
Ch: 1 FADER ↓ [23]
Set the Ch1 Fader to ∞ .
[ ] indicates the current location.
FADER test
Ch: 1 FADER ↑ [0]
When the FADER reaches ∞, the arrow changes to point upward.
FADER test
Ch: 1 FADER ↑ [100]
When the FADER reaches max, [100] is displayed and then the next Ch appears.
FADER test
Ch: 2 FADER ↓ [64]
ENTER
DSP test
PUSH
DIAGNOSTICS MODE
DSP test
ESCAPE
ENTER
OK : OK is displayed. NG : Error is displayed.
DSP test
OK
Displayed for about 2 seconds.
DSP test
Error!
PUSH
ENTER

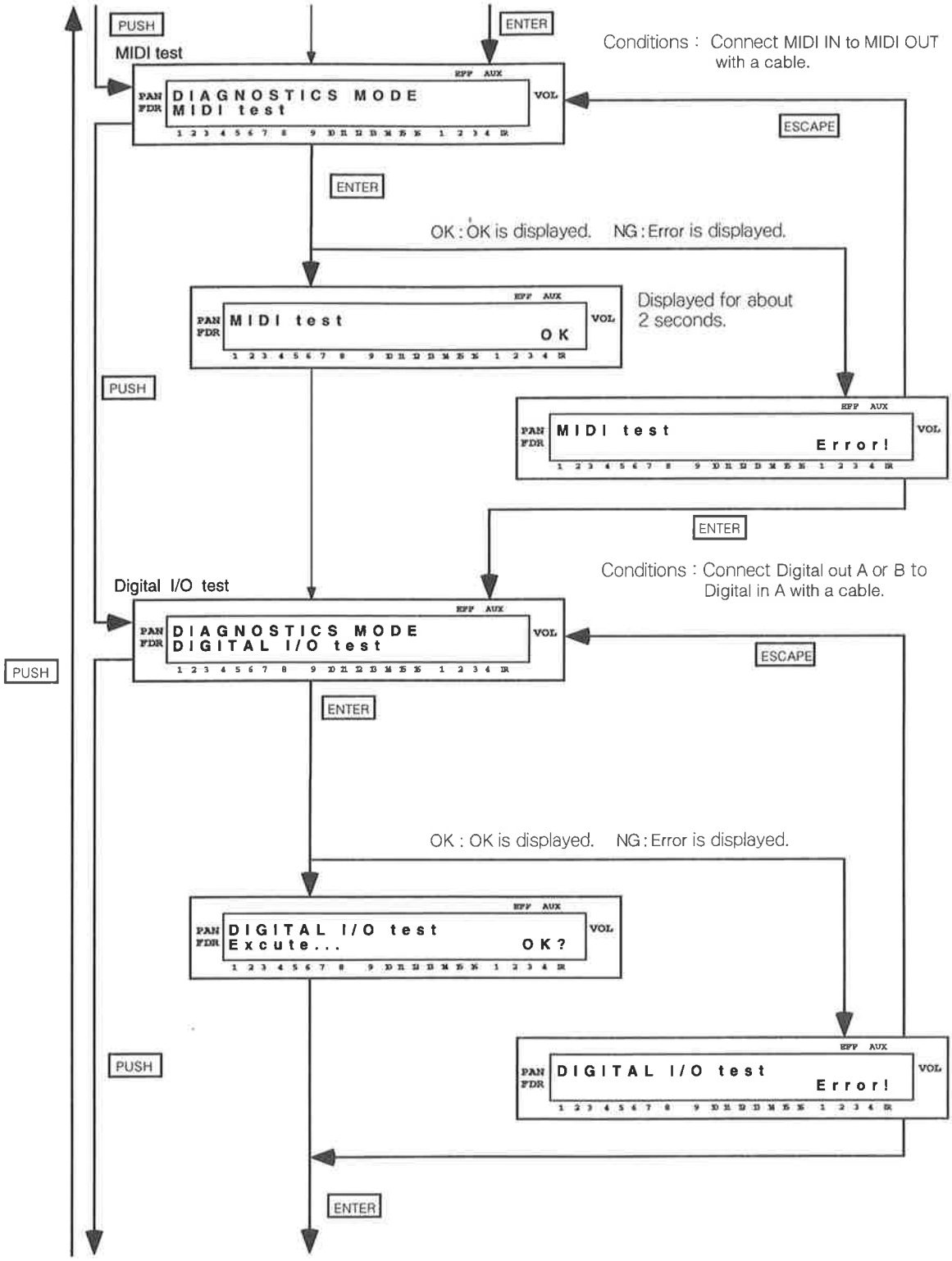
PUSH
MIDI test
ENTER
Conditions : Connect MIDI IN to MIDI OUT with a cable.
DIAGNOSTICS MODE
MIDI test
ESCAPE
ENTER
OK : OK is displayed. NG : Error is displayed.
MIDI test
OK
Displayed for about 2 seconds.
PUSH
MIDI test
Error!
ENTER
Conditions : Connect Digital out A or B to Digital in A with a cable.
Digital I/O test
DIAGNOSTICS MODE
DIGITAL I/O test
ESCAPE
PUSH
ENTER
OK : OK is displayed. NG : Error is displayed.
DIGITAL I/O test
Excute...
OK?
PUSH
DIGITAL I/O test
Error!
ENTER

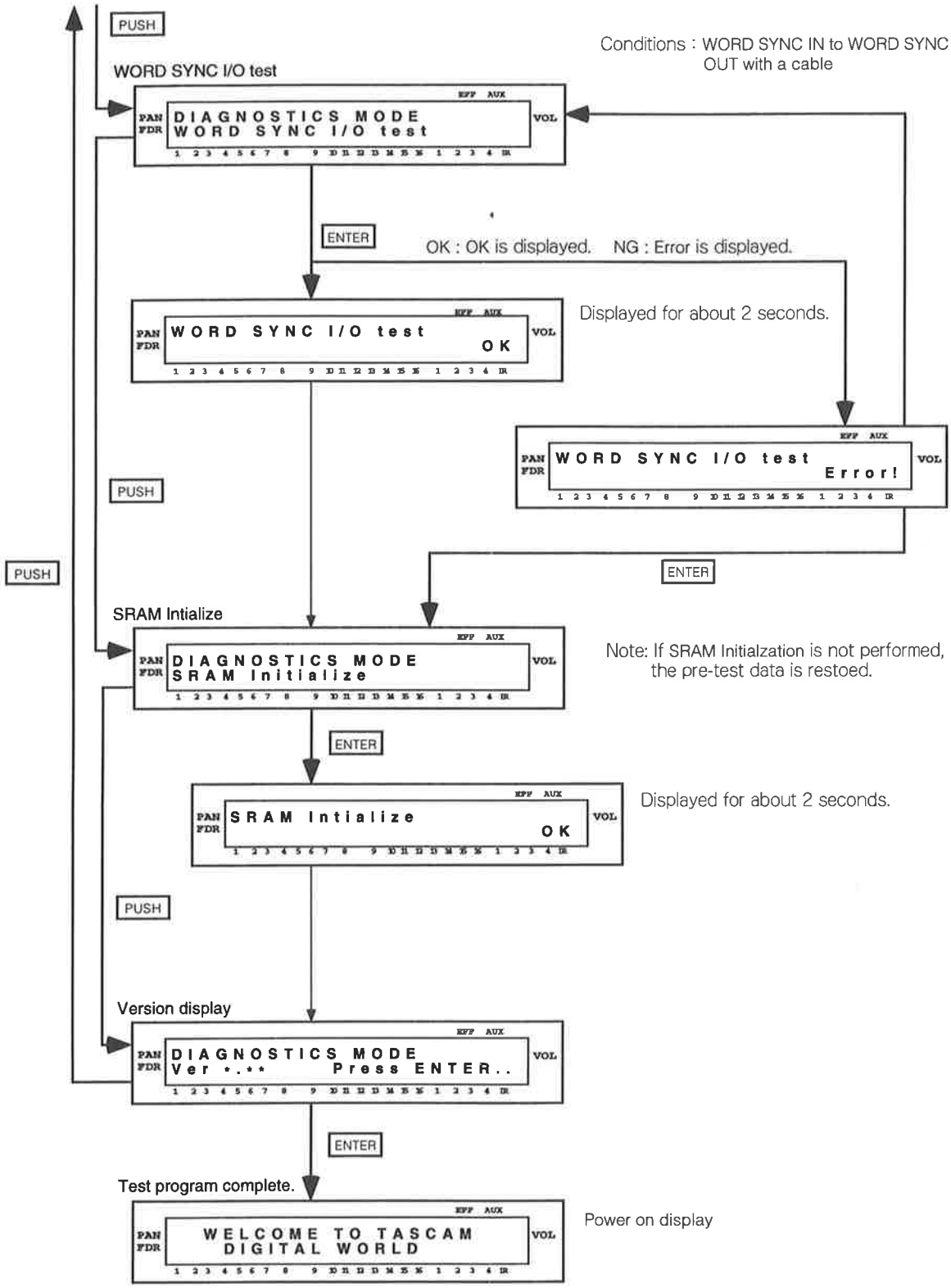
PUSH
WORD SYNC I/O test
DIAGNOSTICS MODE
WORD SYNC I/O test
Conditions : WORD SYNC IN to WORD SYNC OUT with a cable
ENTER
OK : OK is displayed. NG : Error is displayed.
WORD SYNC I/O test
OK
Displayed for about 2 seconds.
WORD SYNC I/O test
Error!
PUSH
PUSH
ENTER
SRAM Intialize
DIAGNOSTICS MODE
SRAM Initialize
Note: If SRAM Initialzation is not performed, the pre-test data is restoed.
ENTER
SRAM Intialize
OK
Displayed for about 2 seconds.
PUSH
Version display
DIAGNOSTICS MODE
Ver *.** Press ENTER..
ENTER
Test program complete.
WELCOME TO TASCAM
DIGITAL WORLD
Power on display

◆ Changes in the Diagnostics Mode Specifications (Ver 1.15 or Higher)

The specifications examined in the Digital I/O test in the Diagnostics mode have been changed as follows:

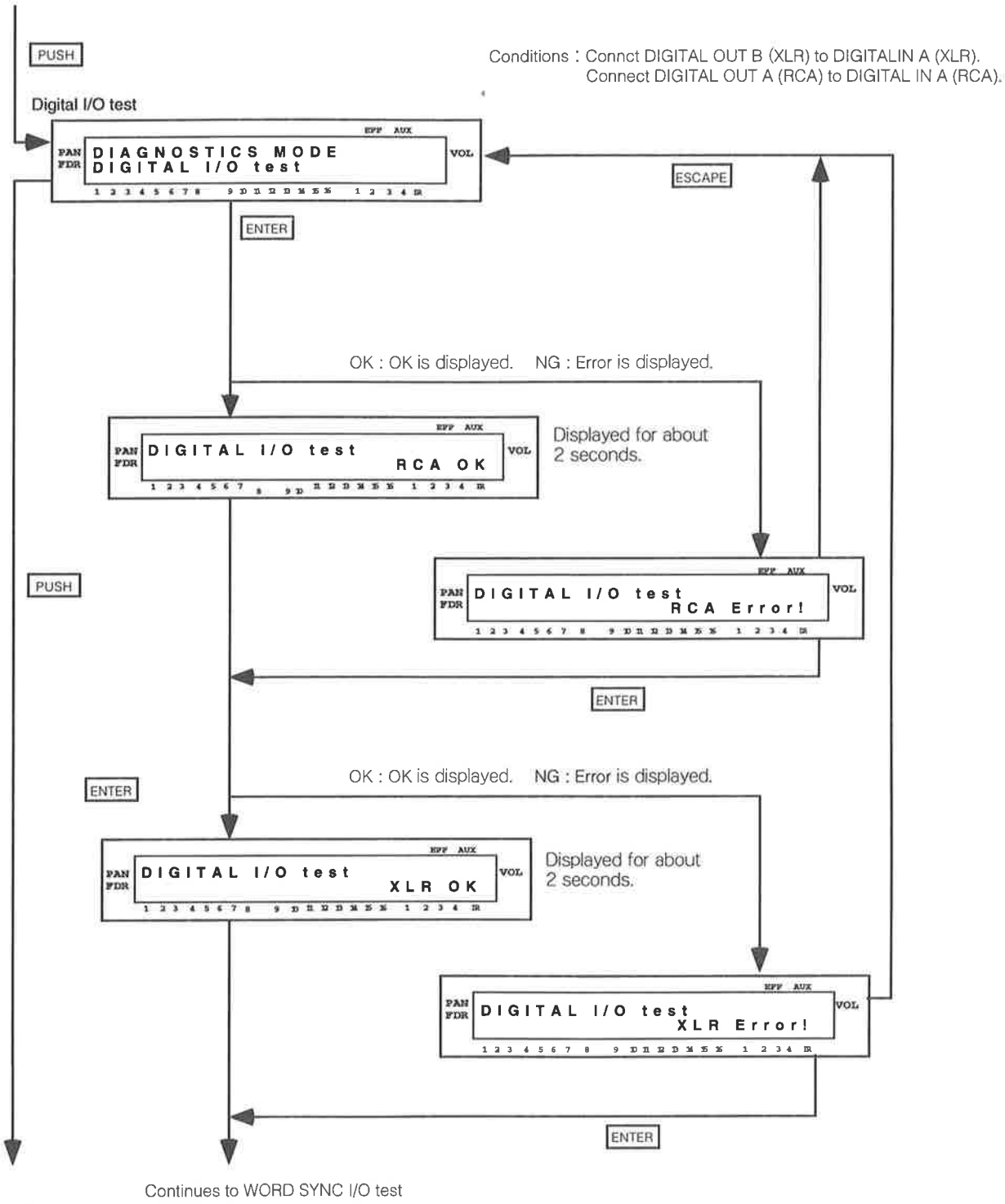

[L-R]+[EQ]+[DIRECT OUT] を押しながら、電源 ONにする。

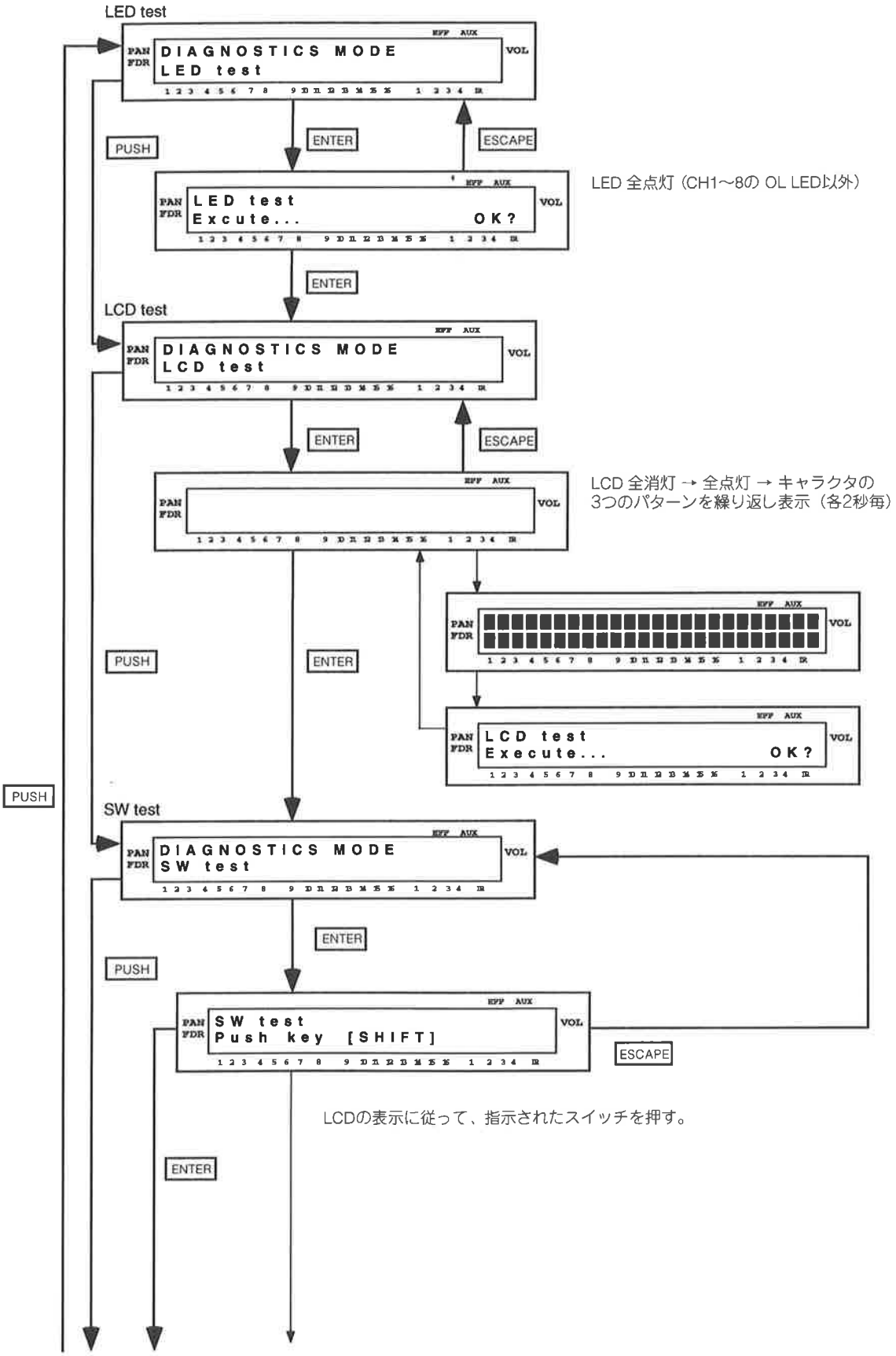

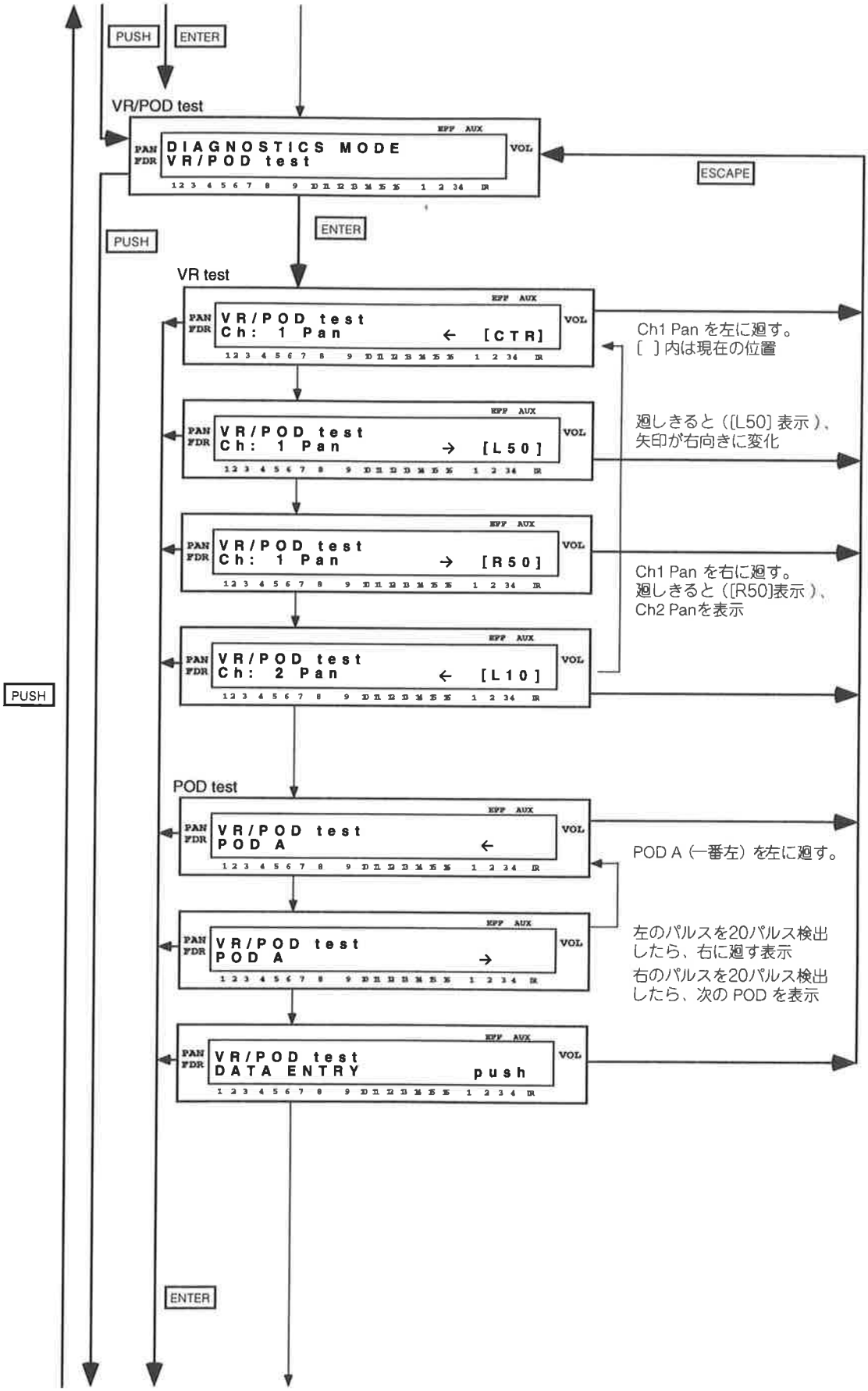
PUSH
ENTER
VR/POD test
DIAGNOSTICS MODE
VR/POD test
ESCAPE
PUSH
ENTER
VR test
VR/POD test
Ch: 1 Pan ← [CTR]
Ch1 Pan を左に廻す。
[ ] 内は現在の位置
VR/POD test
Ch: 1 Pan → [L50]
廻しきると（[L50] 表示）、
矢印が右向きに変化
VR/POD test
Ch: 1 Pan → [R50]
Ch1 Pan を右に廻す。
廻しきると（[R50]表示）、
Ch2 Panを表示
VR/POD test
Ch: 2 Pan ← [L10]
PUSH
POD test
VR/POD test
POD A ←
POD A（一番左）を左に廻す。
VR/POD test
POD A →
左のパルスを20パルス検出
したら、右に廻す表示
右のパルスを20パルス検出
したら、次の POD を表示
VR/POD test
DATA ENTRY push
ENTER

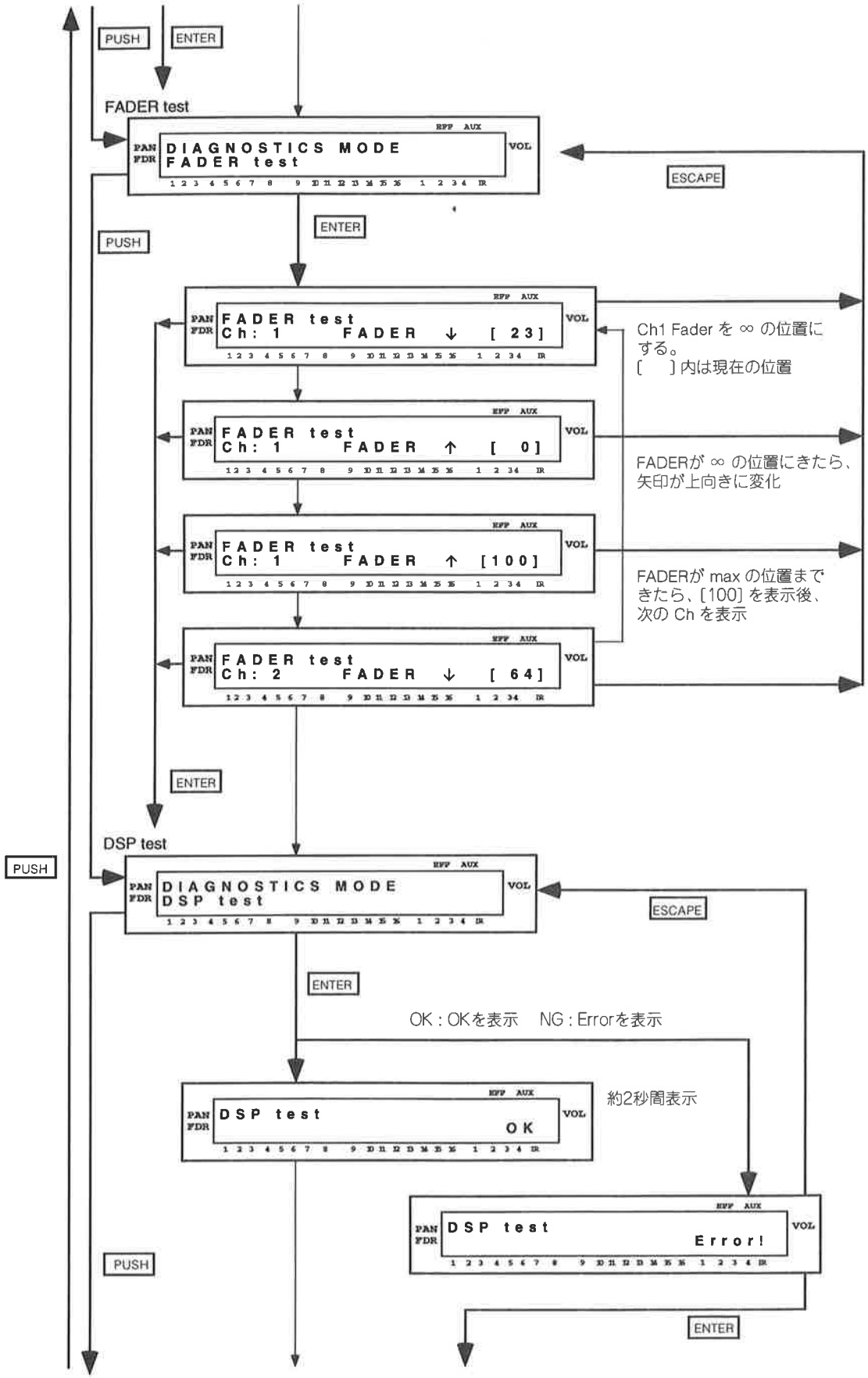
PUSH
ENTER
FADER test
DIAGNOSTICS MODE
FADER test
ESCAPE
ENTER
PUSH
FADER test
Ch: 1 FADER ↓ [23]
Ch1 Fader を ∞ の位置にする。
[ ] 内は現在の位置
FADER test
Ch: 1 FADER ↑ [0]
FADERが ∞ の位置にきたら、矢印が上向きに変化
FADER test
Ch: 1 FADER ↑ [100]
FADERが max の位置まできたら、[100] を表示後、次の Ch を表示
FADER test
Ch: 2 FADER ↓ [64]
ENTER
DSP test
PUSH
DIAGNOSTICS MODE
DSP test
ESCAPE
ENTER
OK : OKを表示 NG : Errorを表示
DSP test
OK
約2秒間表示
DSP test
Error!
PUSH
ENTER

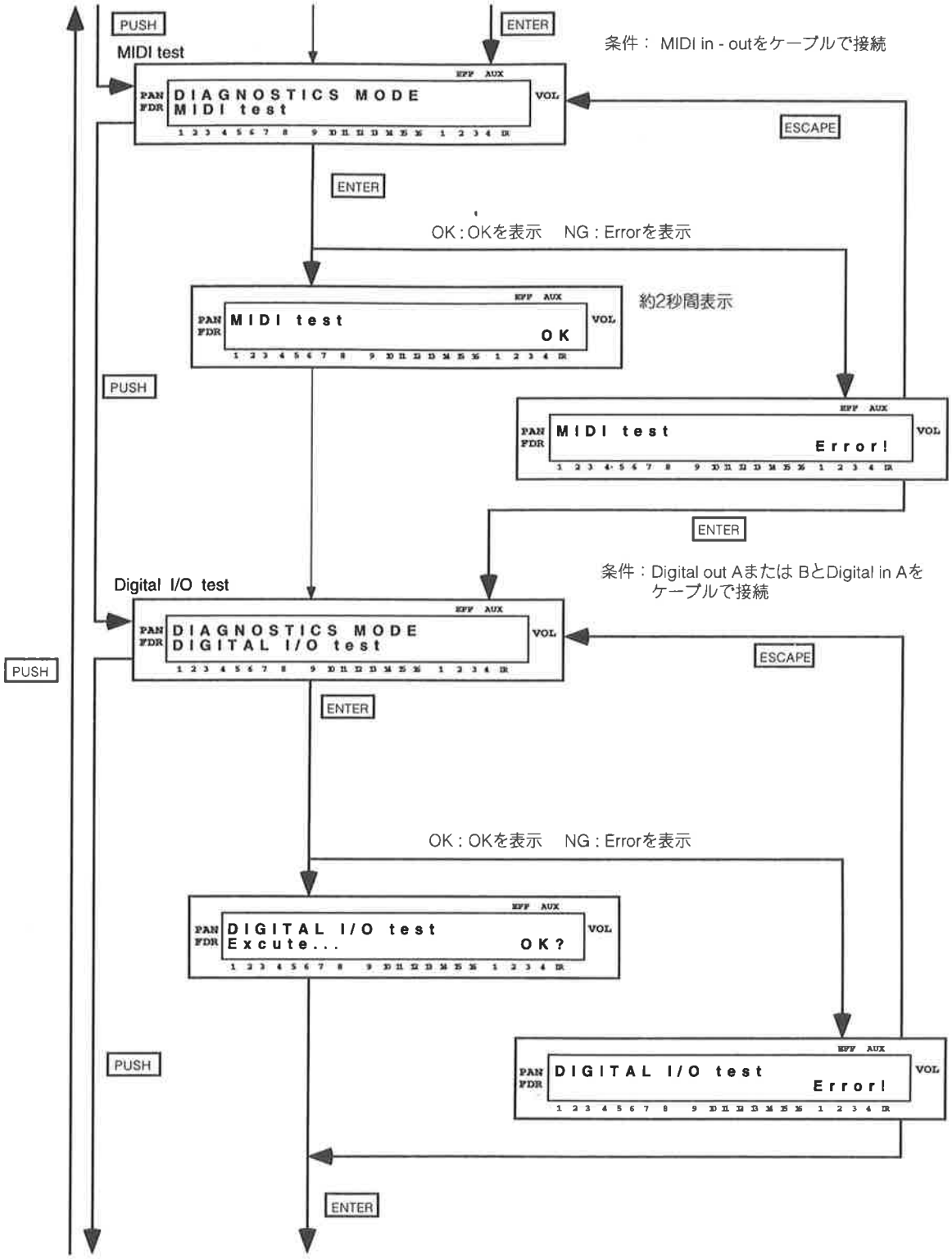
PUSH
MIDI test
ENTER
条件： MIDI in - outをケーブルで接続
DIAGNOSTICS MODE
MIDI test
ESCAPE
ENTER
OK : OKを表示　NG : Errorを表示
MIDI test
OK
約2秒間表示
PUSH
MIDI test
Error!
ENTER
条件：Digital out AまたはBとDigital in Aを
ケーブルで接続
Digital I/O test
DIAGNOSTICS MODE
DIGITAL I/O test
ESCAPE
PUSH
ENTER
OK : OKを表示　NG : Errorを表示
DIGITAL I/O test
Excute...
OK?
PUSH
DIGITAL I/O test
Error!
ENTER

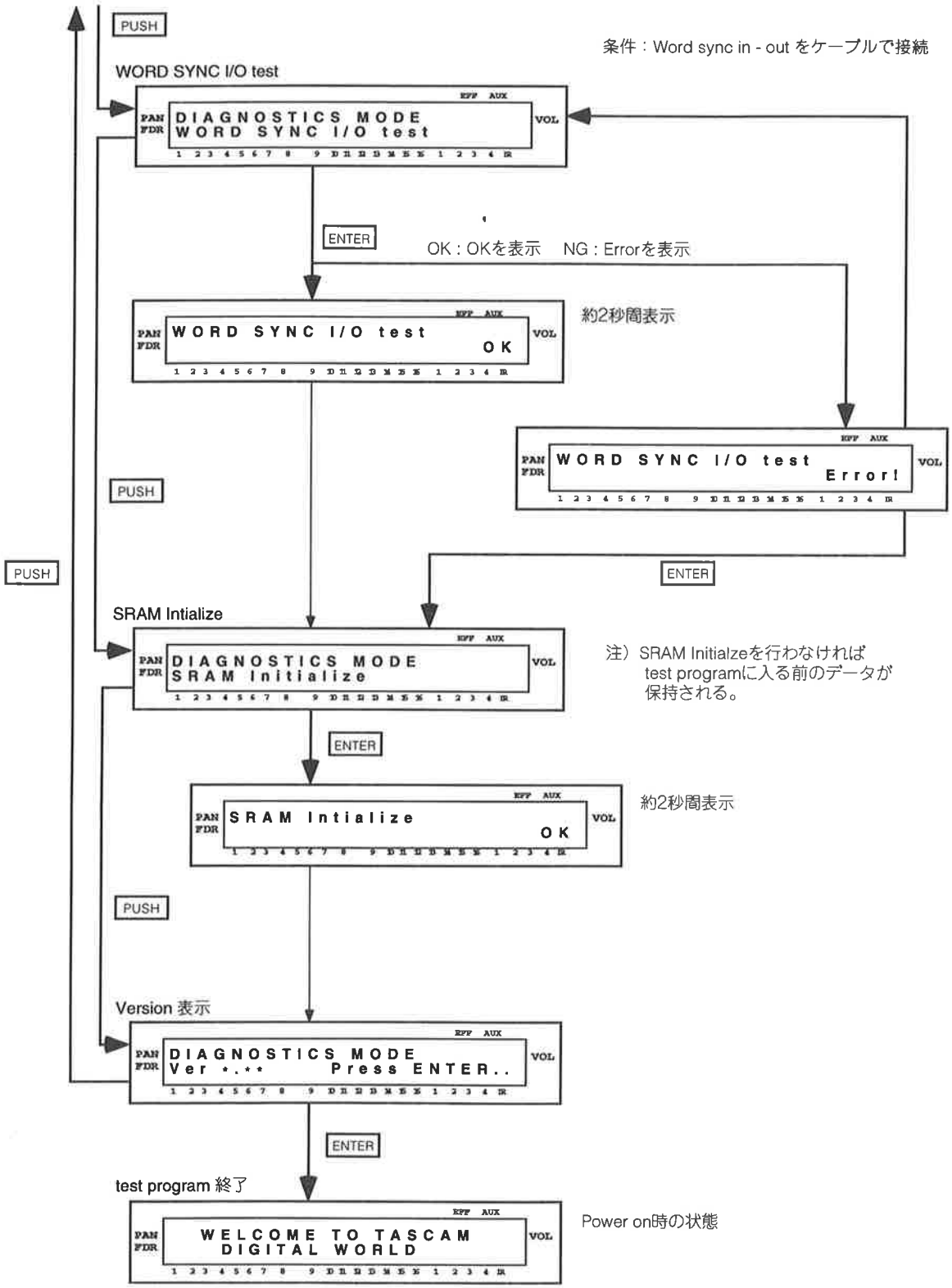
PUSH
条件：Word sync in - out をケーブルで接続
WORD SYNC I/O test
DIAGNOSTICS MODE
WORD SYNC I/O test
ENTER
OK：OKを表示　NG：Errorを表示
WORD SYNC I/O test
OK
約2秒間表示
WORD SYNC I/O test
Error!
PUSH
PUSH
ENTER
SRAM Intialize
DIAGNOSTICS MODE
SRAM Initialize
注）SRAM Initialzeを行わなければ
test programに入る前のデータが
保持される。
ENTER
SRAM Intialize
OK
約2秒間表示
PUSH
Version 表示
DIAGNOSTICS MODE
Ver *.**　Press ENTER..
ENTER
test program 終了
WELCOME TO TASCAM
DIGITAL WORLD
Power on時の状態

◆ Diagnostics mode仕様変更（Ver 1.15以降）

Diagnostics modeのDigital I/O testでの仕様が以下のように変更になりました。

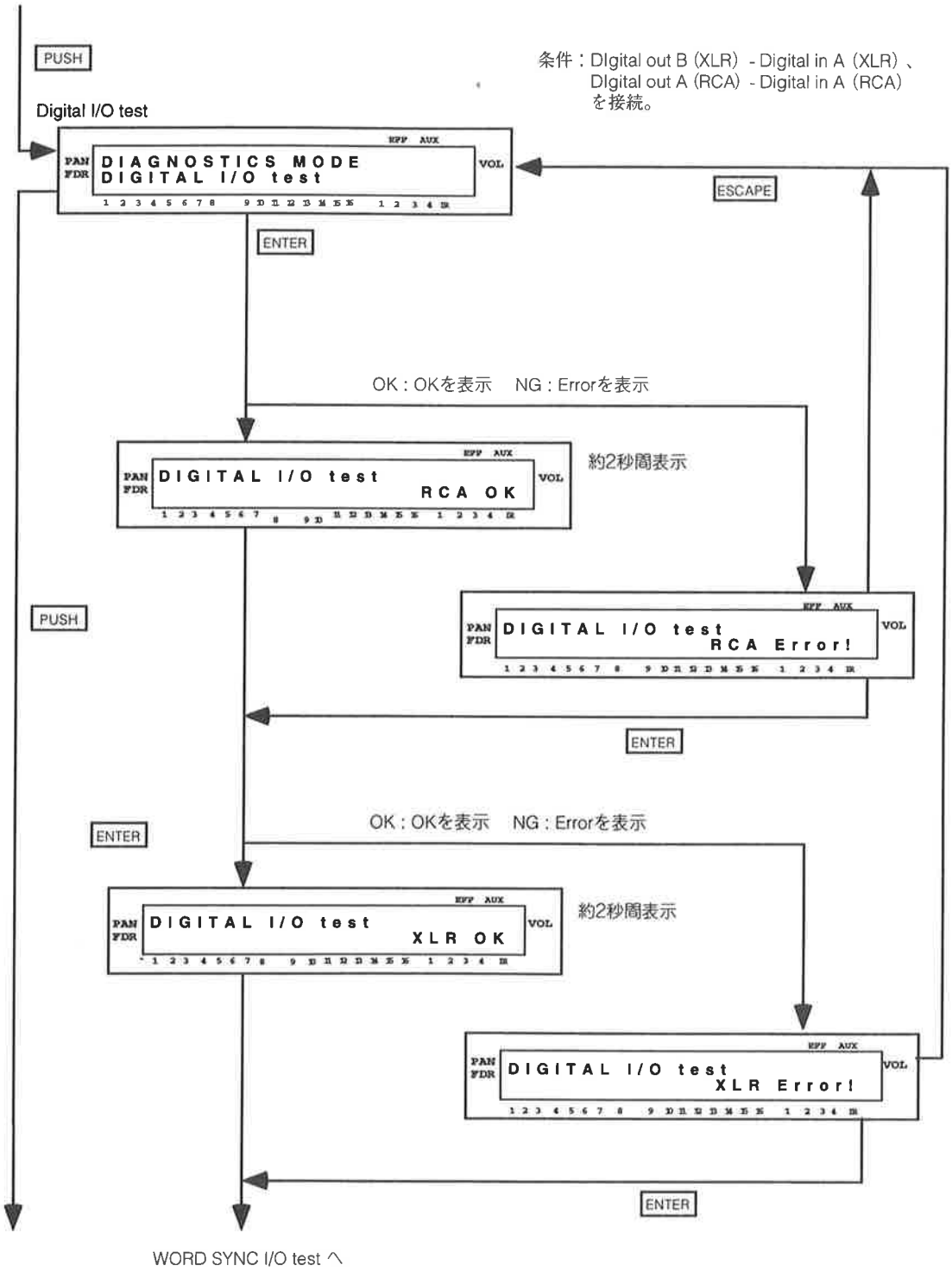

3. EXPLODED VIEW AND PARTS LIST

分解図とパーツリスト

EXPLODED VIEW-1

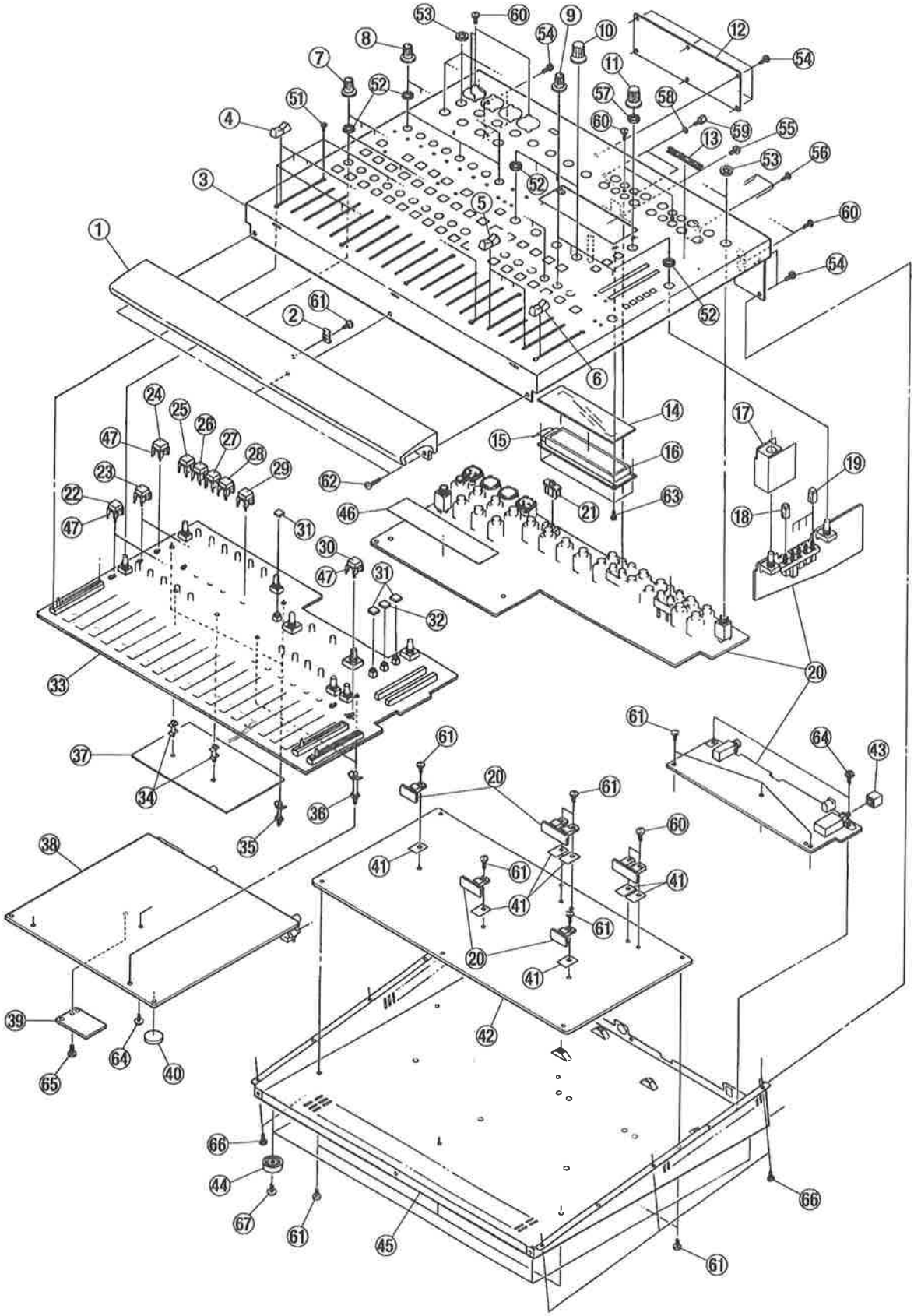

EXPLODED VIEW-1

REF. NO.	PARTS NO.	DESCRIPTION	REMARKS
1- 1	*9260300601	PAD	
1- 2	*9260299600	BRACKET PAD	
1- 3	*9260300301	TOP PANEL	
1- 4	M00789200A	KNOB, SLIDE(N61/N66)	
1- 5	M00789300A	KNOB, SLIDE(N66/WHT)	
1- 6	M00789400A	KNOB, SLIDE(R21/WHT)	
1- 7	5801631800	KNOB, R-VR N61/N66	
1- 8	M00103500A	KNOB, R-VR N61/R21	
1- 9	9260306300	KNOB, R-VR N66/N61	
1-10	M00630601A	KNOB, POD N63	
1-11	M00630600A	KNOB, POD N61	
1-12	*9260299801	BLANK PANEL	
1-13	*9260268802	TASCAM BADGE	
1-14	*9260305402	WINDOW	
1-15	9107108502	MAIN-LCD WIRE 14P	
1-16	9174024201	LCD, MC2402AP-TGL	
1-17	*9260310800	SHIELD VR	
1-18	9260306400	PUSH BUTTON COVER, WHT/N61	
1-19	5801632501	PUSH BUTTON COVER, WHT/N63	
1-20	*9145249000	GATHER PCB ASSY	
1-21	M00006100A	KNOB, SLIDE GY	
1-22	9260324501	BUTTON, BLT-IN LED(MUTE)	
1-23	9260324601	BUTTON, BLT-IN LED(CH SEL)	
1-24	9260299301	BUTTON, BLT-IN LED	
1-25	9260324801	BUTTON, BLT-IN LED(1-2)	
1-26	9260324901	BUTTON, BLT-IN LED(3-4)	
1-27	9260325001	BUTTON, BLT-IN LED(L-R)	
1-28	9260325101	BUTTON, BLT-IN LED(EQ)	
1-29	9260325201	BUTTON, BLT-IN LED(DIR OUT	
1-30	9260324701	BUTTON, BLT-IN LED(SOLO)	
1-31	9260303700	302 JPG-004-70	
1-32	M00822600A	BUTTON, WHITE	
1-33	*9145247000	PANEL PCB ASSY	
1-34	*9260310000	PCB SUPPORT, A=10	
1-35	*9260324400	PCB SPACER, KGLG-8S	
1-36	*9260324300	PCB SPACER, KGLG-14S	
1-37	*9260310700	SHIELD PLATE ASS'Y	
1-38	*9145248000	MAIN PCB ASSY	
1-39	*9145262000	PLL SEL PCB ASSY	
1-40	9151003000	BATTERY, CR2032	
1-41	*9260317800	SI-INSULATOR T-220	
1-42	*9260299702	PLATE H.SINK	
1-43	5801503800	BUTTON, EJECT P-N15-A	
1-44	9260127100	FOOT 210	
1-45	*9260300202	BOTTOM CHASSIS	
1-46	*5788000000	UL VINYL TAPE	
1-47	*9260299400	BASE, BLT-IN LED	

EXPLODED VIEW-1

REF. NO.	PARTS NO.	DESCRIPTION	REMARKS
1-51	*9780202003	SCREW, PH M2X3(BLK)	
1-52	*9781801000	REC VR NUT, M9	
1-53	*9781801200	NUT, M12	
1-54	*9783353008	SCREW, BTT-B M3X8 3P(BLK)	
1-55	*9783243005	SCREW, BTT-B M3X5(BLK)	
1-56	*9783242606	SCREW, BTT-B M2.6X6(BLK)	
1-57	*9781800700	NUT, VR CEN 7	
1-58	*9260306600	D-SUB 25P SPRING WASHER	
1-59	*9260306700	D-SUB 25P SCREW	
1-60	*9783613008	SCREW, BTT-P M3X8(BLK)	
1-61	*9783243006	SCREW, BTT-B M3X6(BLK)	
1-62	*9783243012	SCREW, BTT-B M3X12(BLK)	
1-63	*9783202006	SCREW, BTT-S M2X6	
1-64	*9783103006	SCREW, CAP-S M3X6	
1-65	*9783202606	SCREW, BTT-S M2.6X6	
1-66	*9780203008	SCREW, PH M3X8(BLK)	
1-67	*9783103008	SCREW, CAP-S M3X8	

INCLUDED ACCESSORIES

REF. NO.	PARTS NO.	DESCRIPTION	REMARKS
	*9125122002	AC ADAPTOR, A80940JC [J] PS-D1000(専用)	⊗端子 9V 50W
	*9125123001	AC ADAPTOR, A80940DC [US/C]	
	*9125124003	AC ADAPTOR, A80942DGC [K, E]	
	*9125125003	AC ADAPTOR, A80942DBC [UK]	
	*9125126003	AC ADAPTOR, A80942DAC [A]	
	*9101414900	OPERATION MANUAL, JAPANESE [J]	
	*9101415100	OPERATION MANUAL, ENGLISH [EXCEPT J]	
	*9101415000	REFERENCE MANUAL, JAPANESE [J]	
	*9101415200	REFERENCE MANUAL, ENGLISH [EXCEPT J]	

4. PC BOARDS AND PARTS LIST

基板図とパーツリスト

PANEL PCB

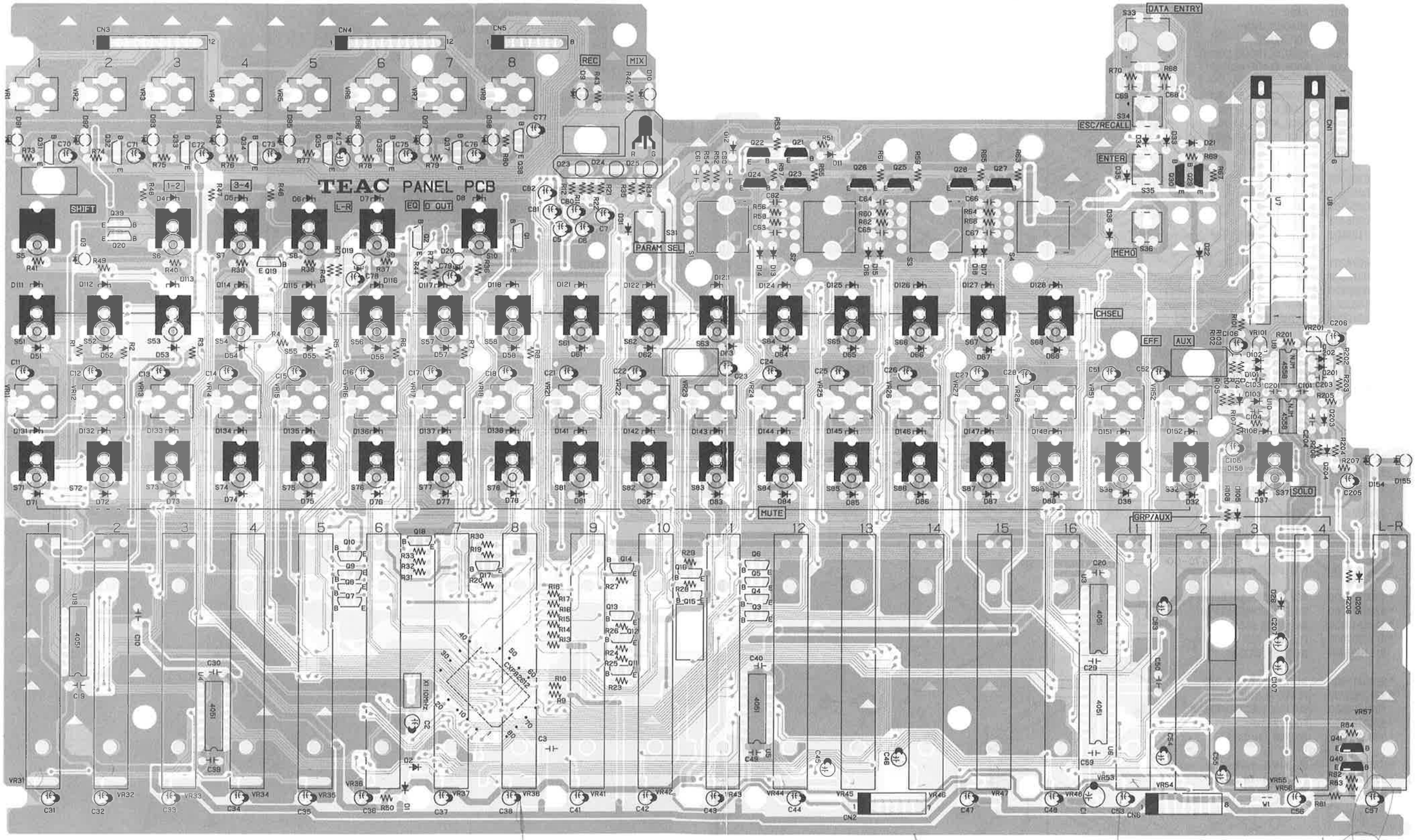

21 9172035601 38 41 9172035601 48 53 54 55 56 9172035601 JP VARIOUS

MAIN PCB

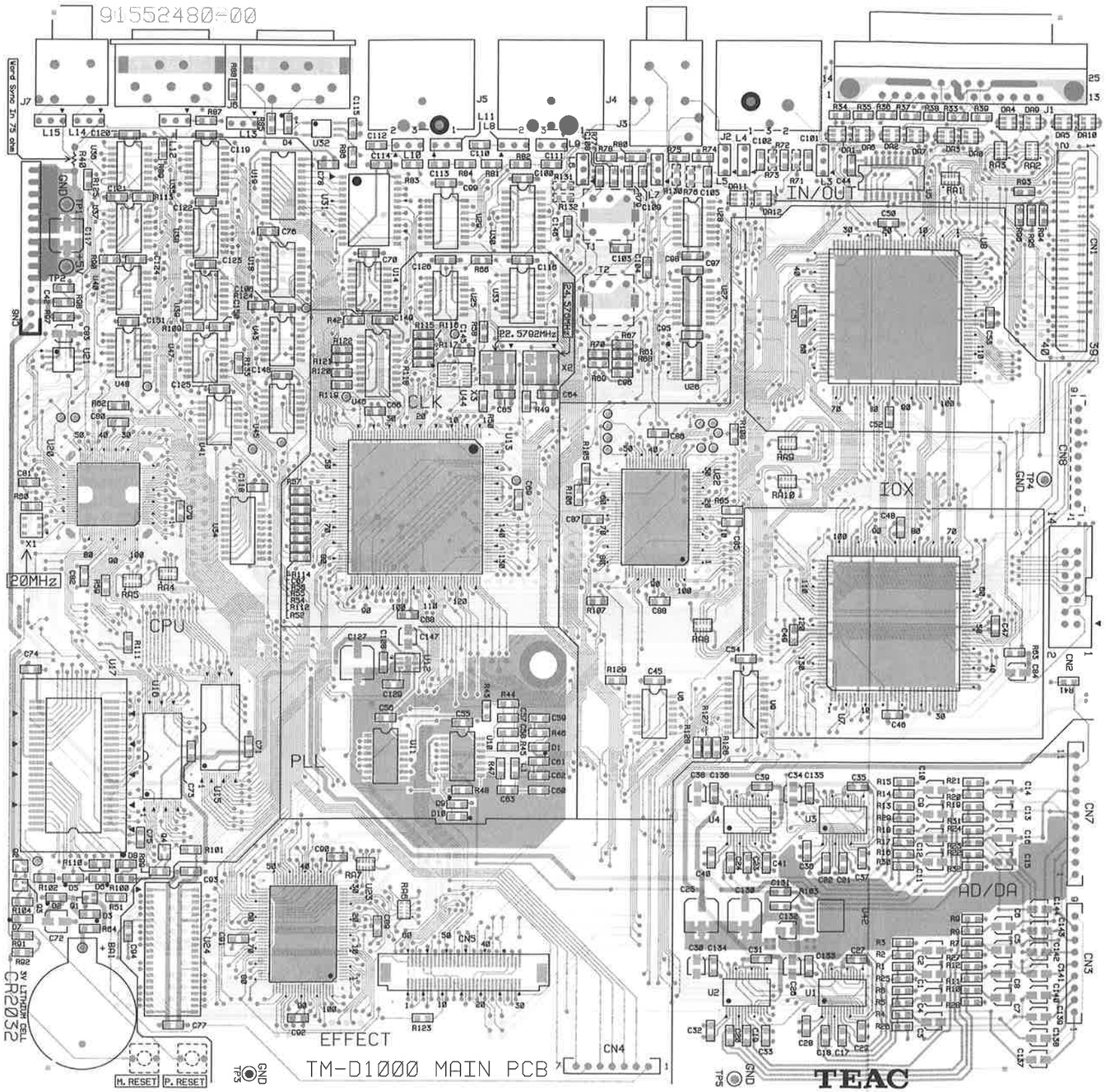

MONITOR PCB

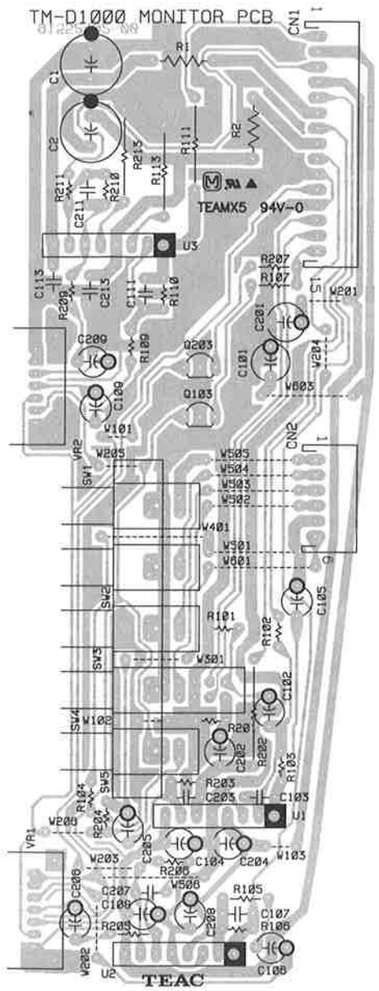

JACK PCB

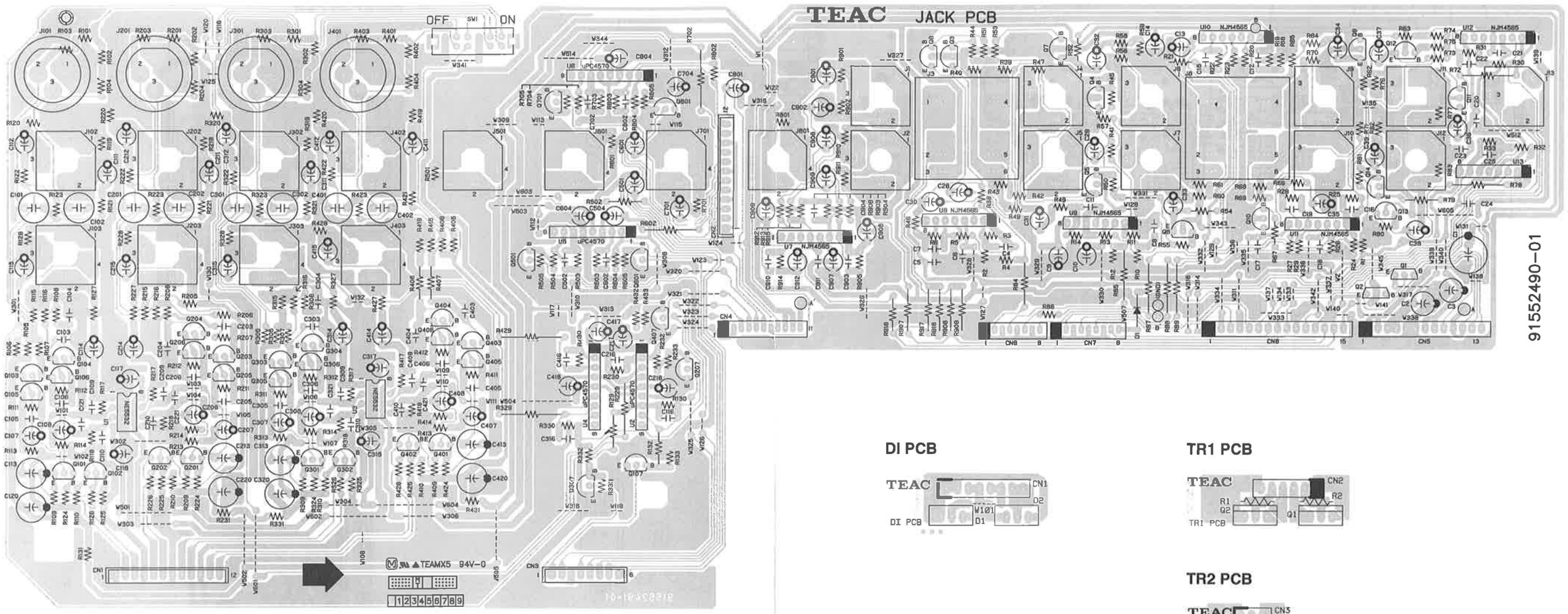

DI PCB

TR1 PCB

TR2 PCB

TR3 PCB

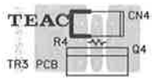

TR4 PCB

POWER PCB

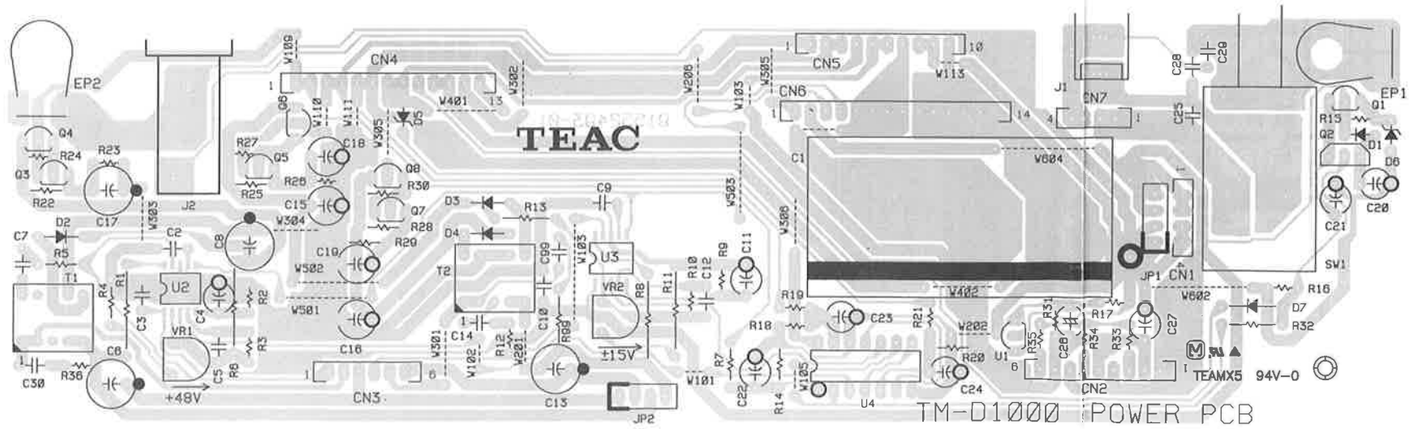

PANEL PCB ASSY

REF. NO.	PARTS NO.	DESCRIPTION
	*9145247000	PANEL PCB ASSY
	*9155247000	PANEL PCB
	*9260303800	LED HOLDER, 3X5
	*9260299400	BASE, BLT-IN LED
CN1	9107108301	CABLE ASSY, 6P
CN2	9107108401	CABLE ASSY, 7P
CN3	9107107501	12P-SBN
CN5	9107107701	CABLE ASSY, 8P
CN6	9107110501	CABLE ASSY-G, 8P
D1, 2	9165022150	DIODE, TP 1SS133T
D3	9174024820	LED, L-3XAD-TNB5/4.7-90
D4-6	9174025020	LED, L-3XYT-TNB2.54
D7	9174025120	LED, L-3XSGT-TNB2.54
D8	9174024920	LED, L-3XIT-TNB2.54
D9, 20	9174024421	LED, L-3XID-TNB5/4.7-90
D10, 19	9174024521	LED, L-3XGD-TNB5/4.7-90
D11-18	9165022150	DIODE, TP 1SS133T
D21, 22	9165022150	DIODE, TP 1SS133T
D23-25	9174024100	LED, L-3WEGW
D26	9166053751	ZENER DIODE, MTZJ6.8B
D31-38	9165022150	DIODE, TP 1SS133T
D51-58	9165022150	DIODE, TP 1SS133T
D61-68	9165022150	DIODE, TP 1SS133T
D71-78	9165022150	DIODE, TP 1SS133T
D81-88	9165022150	DIODE, TP 1SS133T
D91-98	9174024421	LED, L-3XID-TNB5/4.7-90
D101-104	9165022150	DIODE, TP 1SS133T
D105, 205	9165025450	DIODE, RB721Q-40
D111-118	9174025120	LED, L-3XSGT-TNB2.54
D121-128	9174025120	LED, L-3XSGT-TNB2.54
D131-138	9174025020	LED, L-3XYT-TNB2.54
D141-148	9174025020	LED, L-3XYT-TNB2.54
D151, 152	9174025020	LED, L-3XYT-TNB2.54
D154, 155	9174024421	LED, L-3XID-TNB5/4.7-90
D201-204	9165022150	DIODE, TP 1SS133T
D158	9174024920	LED, L-3XIT-TNB2.54
Q1, 2	9163310420	DTR, DTC 124ES TP
Q3-10	9163018120	DTR, DTD113ES TP
Q11-18	9163012020	DTR, DTA143ES
Q19, 20	9163310420	DTR, DTC 124ES TP
Q21-30	9163011920	TR, 2SA-933 S-S
Q31-38	9163013320	DTR, DTA115ES
Q39	9163310420	DTR, DTC 124ES TP
Q40	9163019120	TR, 2SD1858R
Q41	9163019420	TR, 2SC5395-T12-F
S1-4	9172034700	ENCODER, EVQVEMF0224B
S5-10	9136002620	TACT SW, SKQNAE
S31	9136002500	TACT SW, JPG1990-0101
S31	9260303700	302 JPG-004-70
S32	9136002620	TACT SW, SKQNAE

PANEL PCB ASSY

REF. NO.	PARTS NO.	DESCRIPTION
S33	9172034800	ENCODER, EVQWCCF1920B
S34-36	9136002500	TACT SW, JPG1990-0101
S34, 36	9260303700	302 JPG-004-70
S35	M00822600A	BUTTON, WHITE
S37-38	9136002620	TACT SW, SKQNAE
S51-58	9136002620	TACT SW, SKQNAE
S61-68	9136002620	TACT SW, SKQNAE
S71-78	9136002620	TACT SW, SKQNAE
S81-88	9136002620	TACT SW, SKQNAE
U1	9167041201	IC, CXP82612
U3-6	9167018910	IC, TC4051BP (16P)
U7-A, U8-A	9174024300	LED, LA223CZ/11Y1ED02
U9, 10	9167008100	IC, NJM4558D (8P)
U19	9167018910	IC, TC4051BP (16P)
VR1	9172034900	20KZD EVUF2JFK3 24D
VR2-4	9172035000	20KZD EVUF2KFK3 24D
VR5, 8	9172035100	500KZD EVUF2JFK355D
VR6, 7	9172035200	500KZD EVUF2KFK3 55D
VR11, 21	9172035300	5KB EVUF3JFK3 B53
VR12-14	9172035400	5KB EVUF3KFK3 B53
VR15, 25	9172035300	5KB EVUF3JFK3 B53
VR16-18	9172035400	5KB EVUF3KFK3 B53
VR20	9112065300	VR RH0411C 22KB
VR22-24	9172035400	5KB EVUF3KFK3 B53
VR26-28	9172035400	5KB EVUF3KFK3 B53
VR31-38	9172035601	RS6011YP9008-5KB (TK)
VR41-48	9172035601	RS6011YP9008-5KB (TK)
VR51, 52	9172035500	5KB EVUF2JFK3 B53
VR53-57	9172035601	RS6011YP9008-5KB (TK)
VR101	9112065300	VR RH0411C 22KB
X1	9173014100	CST10.0MTW

VR-53 ~ 56 VR57 change VR57 change

MAIN PCB ASSY

REF. NO.	PARTS NO.	DESCRIPTION
	*9145248000	MAIN PCB ASSY
	*9155248000	MAIN PCB
	*9260306100	HEAT SINK 10X
	*9260306200	SPACER 10X
	*9783202606	SCREW, BTT-S M2.6X6
BA1	9260303900	BATTERY HOLDER, SN-2032-1
CN1	9144446030	40FMN-BMTTN-TF
CN2	9144447000	PLUG, 302A-14PGAS003
CN3	9143177000	CONNEC. PLUG, 9P(B9B-EH-A)
CN4	9143175000	CONNECTOR PLUG, 7P (WHT)
CN5	9144443000	PLUG, 52819-0607
CN6	9107110601	CABLE ASSY, 14P
CN7	9143179000	CONNECTOR PLUG, B11B-EH-A
DA1-12	9165024730	DA, IMN10 T108 CHIP
D1	9165024630	DIODE, HVU17TR CHIP

MAIN PCB ASSY

REF. NO.	PARTS NO.	DESCRIPTION
D2, 3	9165025030	DIODE, BR751V-40/TE17
D4	9165023530	DIODE, 1SS355 TE17
D5	9165025530	DIODE, UDZ12B
D6	9165023530	DIODE, 1SS355 TE17
D7, 8	9165025630	DIODE, UDZ3.3B
D9, 10	9165023530	DIODE, 1SS355 TE17
J1	9144445001	D-SUB, 205A-25FSTBBB3
J2	9144438000	MIC JACK, NC3FAH1-0 (XLR)
J3	9144441000	PIN JACK, HSP-243V2-20
J4, 5	9144000200	MIC JACK, NC3MBH(XLR)
J6	9144437001	MINI DIN JACK, HDC-052A-12
J7	9144442000	PIN JACK, HSP-242V2-02
L1	9173014530	LK2125 1R0 K
L3-15	9173014000	EXC EMT 101 BC (100PF)
Q1	9163018030	TR, 2SA1586Y
Q2	9163018530	DTR, DTA124EU
Q3	9163018630	DTR, DTC124EU
Q4	9163018030	TR, 2SA1586Y
RA1, 2	9111282030	R, ARRAY 2.2KX8 MNR35 CHIP
RA3	9111283030	R, ARRAY 4.7KX8 MNR35 CHIP
RA4-10	9111281030	R, ARRAY 10KX8 MNR35 CHIP
U1-4	9167042330	IC, AK4520A-VF-E2
U5	9167044230	IC, SN74HC540NSLE
U6	9167043230	IC, TC74VHC125F TP
U7, 8	S00190600A	IC, IOX
U9	9167044131	IC, SN74AHC244NSLE
U10	9167041630	IC, TC74VHCU04F (14P)
U11	9167040330	IC, MC74HC4046AFR2 (16P)
U12	9167042730	IC, PQ1R50
U13	S00177600A	IC, CLK1
U14	9167040430	IC, SN74S140NSLE(14P)
U15, 16	9167041330	IC, M5M51008BVP-70LL
U17	E0033093	SOCKET, 44PIN SOP IC179
U17	9167044800	IC, ROM MAIN17
U18, 35	9167041930	IC, TC74VHC163F TP(16P)
U19, 34	9167040630	IC, SN74AHC245NSLE(20P)
U20	9167041030	IC, HD6437021 SC02X
U21	9167039930	IC, M62006FP
U22, 23	S0024353	IC, DSP TMS57070FFT
U24	9167041130	IC, HM5118160 J-6/7
U25	9167041830	IC, TC74VHC74F (14P)
U26	9167042630	IC, LC8905VD-TLM
U27, 28	9167042230	IC, YM3437C-F
U29	9167040530	IC, SN7534051NS(16P)
U30	9167044131	IC, SN74AHC244NSLE
U31	9167040030	IC, M66230FP
U32	9167042830	IC, PC400
U33	9167041930	IC, TC74VHC163F TP(16P)
U36	9167042030	IC, TC74VHC02F TP(14P)
U37	9167043030	IC, SN74AHC04NSLE(14P)

MAIN PCB ASSY

REF. NO.	PARTS NO.	DESCRIPTION
U38	9167042130	IC, TC74VHC32F TP(14P)
U39	9167042030	IC, TC74VHC02F TP(14P)
U40, 41	9167041830	IC, TC74VHC74F (14P)
U42	9167043830	IC, PQ05DZ51
U43	9167041730	IC, TC74VHC00F (14P)
U44	9167046730	IC, TC74VHC86FT (14P)
U45	9167041830	IC, TC74VHC74F (14P)
U46	9167044131	IC, SN74AHC244NSLE
U47	9167042130	IC, TC74VHC32F TP(14P)
U48	9167041830	IC, TC74VHC74F (14P)
X1	9173014230	CSTCV20.0MXJ040
X2	9173014830	CRYSTAL OSC, 24.576MHZ
X3	9173014930	CRYSTAL OSC, 22.5792MHZ

GATHER PCB ASSY

REF. NO.	PARTS NO.	DESCRIPTION
	*9145249000	GATHER PCB ASSY
	*9107107602	12P-SBN-2
	*9155249000	GATHER PCB
	*9155249100	JACK PCB
	*9155249200	MONITOR PCB
	*9155249300	POWER PCB
	*9155249400	DI PCB
	*9155249500	TR1 PCB
	*9155249600	TR2 PCB
	*9155249700	TR3 PCB
	*9155249800	TR4 PCB
A-A'	9107110801	CABLE ASSY, 1P
B-B'	9107112100	2P-SBN
CN1	9143180000	CONNECTOR PLUG, 12P
CN1	9144455000	PLUG, S15B-EH
CN1	9143172000	PLUG CONNECTOR, B4B-EH-A
CN1	9107110101	CABLE ASSY, 8P
CN2	9143171000	PLUG CONNECTOR, B3B-EH 3P
CN2	9143195000	CONNECTOR PLUG, 6P
CN2	9143177000	CONNEC. PLUG 9P(B9B-EH-A)
CN2	9107110201	CABLE ASSY, 6P
CN3	9143176000	PLUG, 8P B8B-EH-K
CN3	9143174000	PLUG, 6P B6B-EH-A
CN3, 4, 5	9107110301	CABLE ASSY, 9P
CN4	9107107801	CABLE ASSY, 11P
CN4	9143181000	PLUG, 13P B13B-EH-A
CN5	9107107901	CABLE ASSY, 13P
CN5	9143178000	CONNECTOR PLUG, 10P
CN6	9143182020	PLUG, 14P B14B-EH-A RED
CN6, 7	9107108001	CABLE ASSY, 8P+9P

GATHER PCB ASSY

REF. NO.	PARTS NO.	DESCRIPTION
CN7	9143172020	PLUG, 4P B4B-EH-A(RED)
CN8	9107108101	CABLE ASSY, 15P
D1	9165025200	DIODE, D5SC4M
D1(JACK)	9165022150	DIODE, TP 1SS133T
D1,7	9165022150	DIODE, TP 1SS133T
D2	9165025300	DIODE, D5SC4MR
D2	9165024850	DIODE, 1SS244
D3,4	9165024350	SCNOTTKY B. DIODE RB-100A
D5,6	9166032154	ZENER DIODE, MTZ J 5.6B
EP1,2	9229021000	EARTH PLATE, (A) P.C.B.
JP1-JP2	9107112200	CABLE ASSY, 4P
J1	9144395000	DC POWER JACK (CPD-024)
J1,2	9144271000	PHONE JACK, JY-6353-02-030
J2	9143916000	JACK, 064-2 BLK
J3	9144269100	4P B402A-B R/W
J4,5	9144271000	PHONE JACK, JY-6353-02-030
J6,7	9144271000	PHONE JACK, JY-6353-02-030
J8	9144269001	4P RCA JACK, B402A-B
J9,10	9144271000	PHONE JACK, JY-6353-02-030
J11,12	9144271000	PHONE JACK, JY-6353-02-030
J13	9144271000	PHONE JACK, JY-6353-02-030
J101-401	9144277001	MIC JACK, NC3FAV-0
J102-402	9144271000	PHONE JACK, JY-6353-02-030
J103-403	9144272000	PHONE JACK, JY-6353-02-040
J501-801	9144273000	PHONE JACK, JY-6353-02-130
Q1	9163019220	DTR, DTC115ES
Q1	9163309420	TR, 2SC1815GR (TP)
Q1,2	9163018200	TR, 2SC4596F
Q2	9163011220	DTR, DTA 124ES TP
Q2(POWER)	9163013320	DTR, DTA115ES
Q3	9163202900	TR, 2SB1274R
Q3	9163309420	TR, 2SC1815GR (TP)
Q3-14	9163310620	TR, TP 2SC-2878A
Q4	9163202900	TR, 2SB1274R
Q4	9163018920	TR, 2SB1238R
Q5	9163202900	TR, 2SB1274R
Q5	9163309420	TR, 2SC1815GR (TP)
Q6	9163019020	TR, 2SB1237R
Q7	9163009920	TR, 2SA1015GR (TP)
Q8	9163019120	TR, 2SD1858R
Q101-401	9163009920	TR, 2SA1015GR (TP)
Q102-402	9163009920	TR, 2SA1015GR (TP)
Q103-403	9163203020	TR, 2SB737S
Q103,203	9163310620	TR, TP 2SC-2878A
Q104-404	9163203020	TR, 2SB737S
Q105-405	9163019420	TR, 2SC5395-T12-F
Q106-406	9163019420	TR, 2SC5395-T12-F
Q107-407	9163309420	TR, 2SC1815GR (TP)
Q501-801	9163309420	TR, 2SC1815GR (TP)
R1,2 ⚠	9114441400	R, NONFLAMMABLE 1/4W 330

GATHER PCB ASSY

REF. NO.	PARTS NO.	DESCRIPTION
SW(1-5)	9135039100	PUSH SW, SPUJ50H802-TK
SW1	9135036300	SLIDE SW, SSSU042NA2-TK
SW1	9135039300	POWER SW, SDKEA
T1	9173014300	3340-T008
T2	9173014400	3340-T009
U1	9167016700	IC, M5237L (3P)
U1,2	9167017300	IC, NJM4565LD (8P)
U1,3	9167040700	IC, NE5532N
U2	9167014010	IC, UPC4570HA (9P)
U2,3	9167040100	IC, M62211FP
U3	9167015010	IC, M5218AL (8P)
U4	9167009400	IC, TC4001BP (8P)
U4-6	9167014010	IC, UPC4570HA (9P)
U7-9	9167017300	IC, NJM4565LD (8P)
U10-13	9167017300	IC, NJM4565LD (8P)
VR1,2	9172035700	VR, RK14K12B0023-50K(A)*2
VR1,2	9112059900	SEMI FIXED 2.2K(B)

TM-D1000

TASCAM
TEAC Professional Division

ティアック株式会社	電子機器事業部 タスカム・ディビジョン	☎ (0422)52-5072	〒180-8550 東京都武蔵野市中町3-7-3	
お問い合わせ，ご相談	タスカム営業技術	☎ (0422)52-5106	〒180-8550 東京都武蔵野市中町3-7-3	
サービスに関するお問合わせは，最寄りの営業所などへご連絡ください。営業所にはサービス・センターが併設されています。	札幌営業所	☎ (011)521-4101 (代)	〒064-0807 札幌市中央区南7条西2-2	くぼたビル
	仙台営業所	☎ (022)227-1501 (代)	〒980-0811 仙台市青葉区1番町2-5-5	中央ビル
	新潟サービス	☎ (025)245-0103	〒950-0865 新潟県新潟市元馬越1-4-11	黒井ハイツ
	大宮サービス	☎ (048)642-4551	〒331-0052 大宮市三橋2-846	
	サービス2課	☎ (0422)52-5107	〒180-8550 東京都武蔵野市中町3-7-3	
	千葉サービス	☎ (043)255-1281	〒260-0042 千葉市中央区椿森1-21-13	清水ビル
	神奈川サービス	☎ (0427)46-6850	〒228-0803 相模原市相模大野7-14-9	グリーンシティビル
	静岡サービス	☎ (054)238-2431	〒422-8034 静岡市高松1-12-1	寿道ハイツ105号
	名古屋営業所	☎ (052)702-3100 (代)	〒465-0025 名古屋市名東区上社5-406	
	京都サービス	☎ (075)871-8730	〒616-8224 京都市右京区常盤窪町19	西垣ビル
	大阪サービス	☎ (06)384-5365 (代)	〒564-0062 吹田市垂水町3-34-10	
	兵庫サービス	☎ (0727)55-1002	〒666-0004 兵庫県川西市萩原1-11-29	
	岡山サービス	☎ (0862)25-8601	〒700-0945 岡山市新保1142-6	
	広島営業所	☎ (082)294-4751 (代)	〒730-0846 広島市中区西川口町13-19	
	福岡営業所	☎ (092)431-5781 (代)	〒812-0008 福岡市博多区東光2-2-24	
	福岡サービス	☎ (092)936-5672	〒811-2202 福岡県粕屋郡志免町志免1041	
	タスカム東京営業所	☎ (03)3592-2051 (代)	〒100-0014 東京都千代田区永田町2-10-7	星ガ岡会館
	東京サービス	☎ (03)3592-1827	〒100-0014 東京都千代田区永田町2-10-7	星ガ岡会館
	タスカム大阪営業所	☎ (06)384-5702 (代)	〒564-0062 吹田市垂水町3-34-10	

TEAC CORPORATION	3-7-3, Nakacho, Musashino-shi, Tokyo 180-8550, Japan	Phone: (0422) 52-5082
TEAC AMERICA, INC.	7733 Telegraph Road, Montebello, California 90640	Phone: (213) 726-0303
TEAC CANADA LTD.	5939 Wallace Street, Mississauga, Ontario L4Z 1Z8, Canada	Phone: 905-890-8008
TEAC MEXICO, S.A. De C.V	Privada De Corina, No.18, Colonia Del Carrmen Coyoacon, Mexico DF 04100	Phone: 5-658-1943
TEAC UK LIMITED	5 Marlin House, Marlins Meadow, The Croxley Centre, Watford, Herts. WD1 8YA, U.K.	Phone: 01923-819699
TEAC DEUTSCHLAND GmbH	Bahnstrasse 12, 65205 Wiesbaden-Erbenheim, Germany	Phone: 0611-71580
TEAC FRANCE S. A.	17 Rue Alexis-de-Tocqueville, CE 005 92182 Antony Cedex, France	Phone: 01.42.37.01.02
TEAC BELGIUM NV/SA	P.A. TEAC Nederland BV, Perkinsbaan 11a, 3439 ND Nieuwegein, Netherlands	Phone: 0031-30-6048115
TEAC NEDERLAND BV	Perkinsbaan 11a, 3439 ND Nieuwegein, Netherlands	Phone: 030-6030229
TEAC AUSTRALIA PTY., LTD. A.C.N. 005 408 462	106 Bay Street, Port Melbourne, Victoria 3207, Australia	Phone: (03) 9644-2442
TEAC ITALIANA S.p.A.	Via C. Cantù 11, 20092 Cinisello Balsamo, Milano, Italy	Phone: 02-66010500

PRINTED IN JAPAN 1198U0.54 MA-1446A

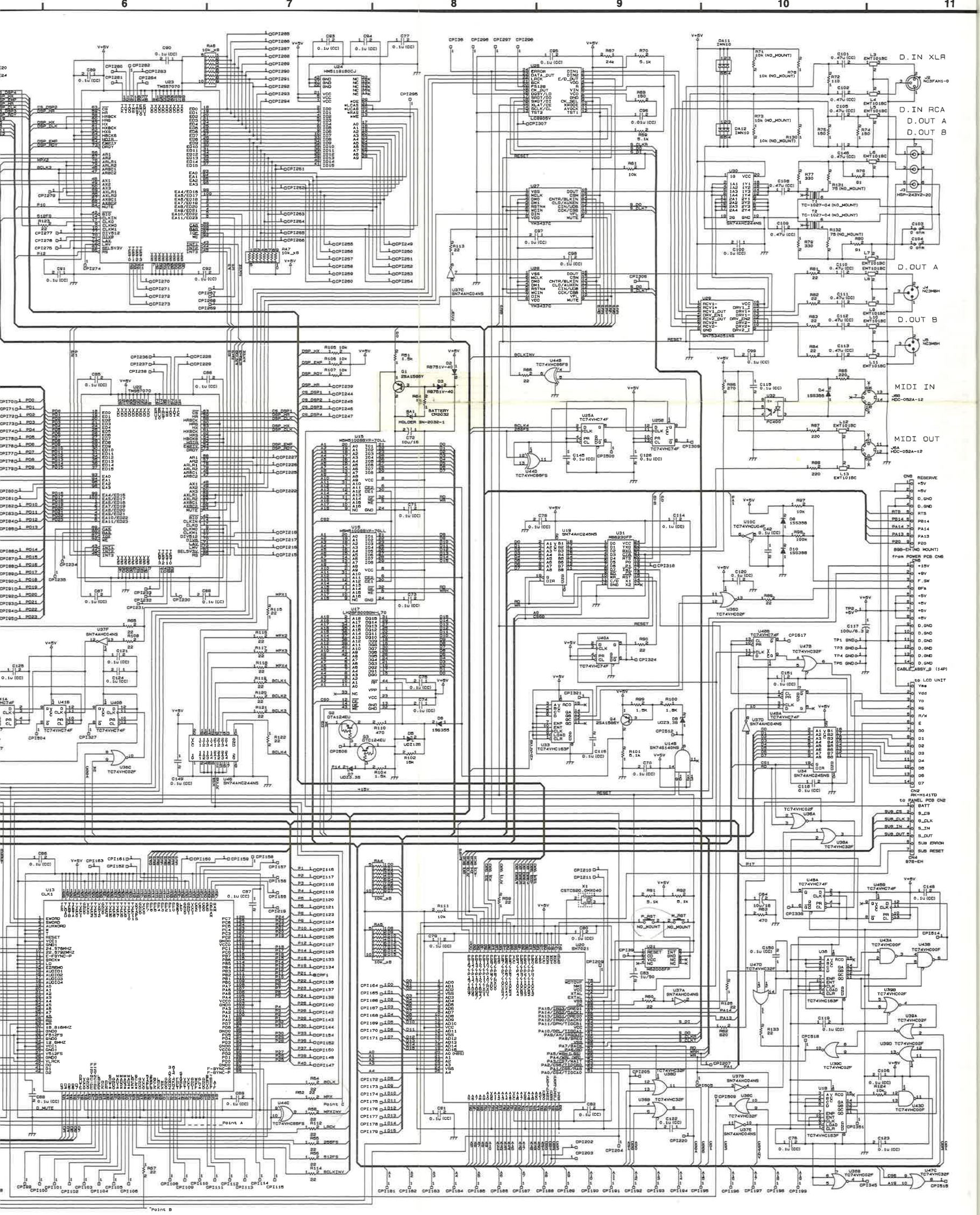

Digital Mixer **TM-D10**

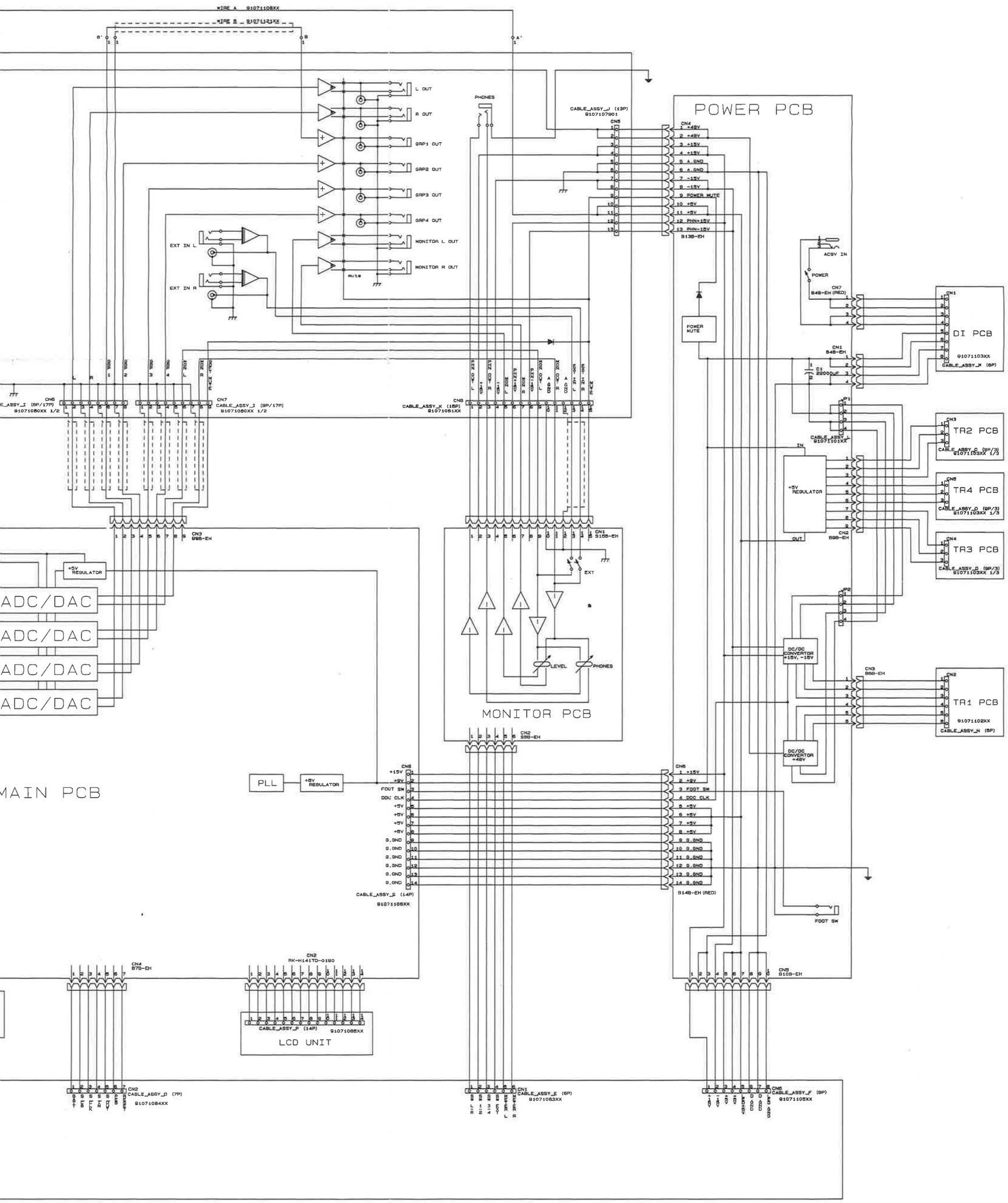

Digital Mixer **TM-D1000**

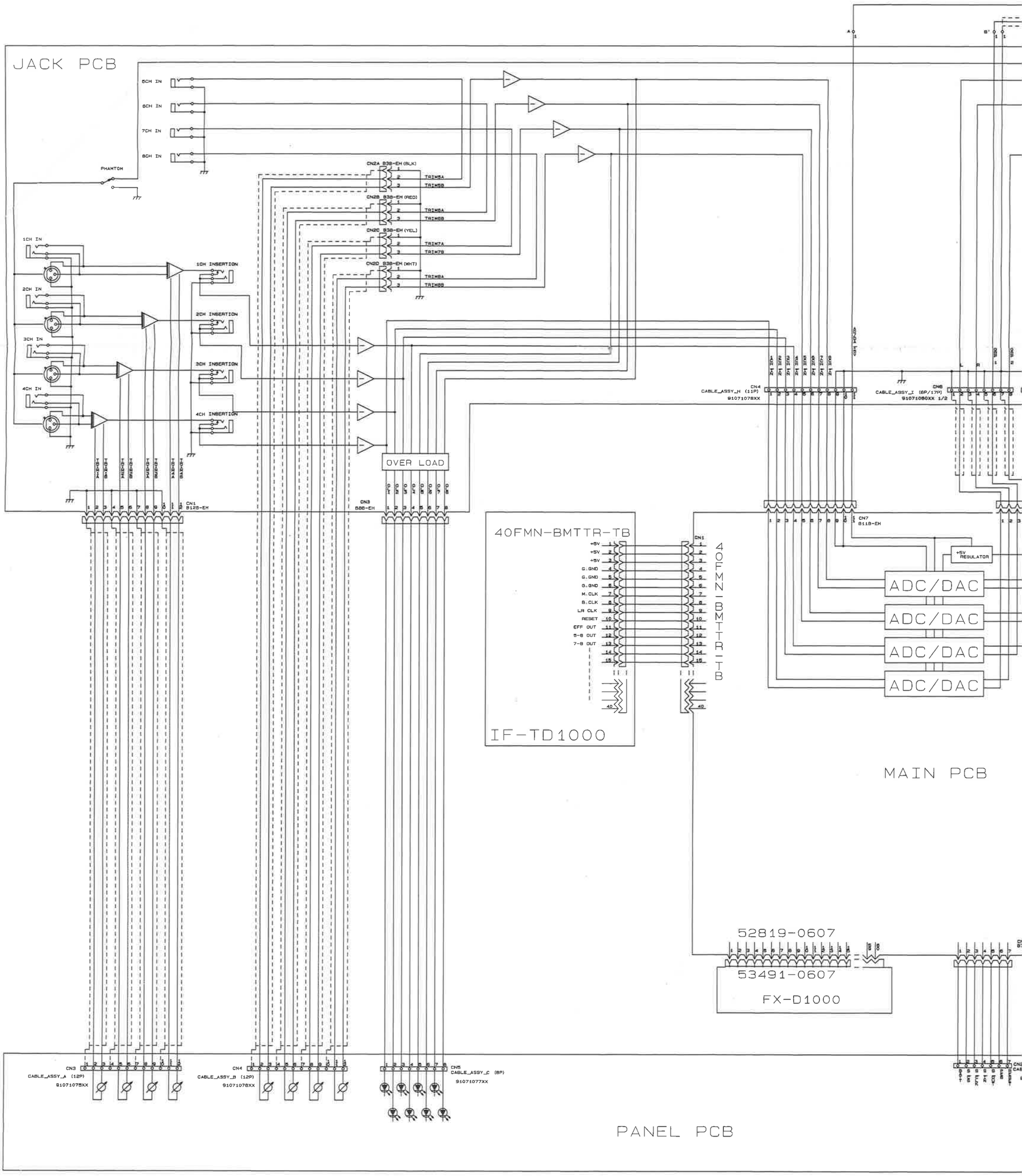
JACK PCB
5CH IN
6CH IN
7CH IN
8CH IN
PHANTOM
1CH IN
2CH IN
3CH IN
4CH IN
1CH INSERTION
2CH INSERTION
3CH INSERTION
4CH INSERTION
OVER LOAD
CN1 8128-EH
CN3 888-EH
CN7 811B-EH
CN4 CABLE_ASSY_H (11P) 91071078XX
CN6 CABLE_ASSY_I (6P/17P) 91071080XX 1/2
40FMN-BMTTR-TB
+5V
G.GND
M.CLK
B.CLK
LR CLK
RESET
EFF OUT
5-8 OUT
7-8 OUT
IF-TD1000
+5V REGULATOR
ADC/DAC
ADC/DAC
ADC/DAC
MAIN PCB
52819-0607
53491-0607
FX-D1000
CN3 CABLE_ASSY_A (12P) 91071075XX
CN4 CABLE_ASSY_B (12P) 91071076XX
CN5 CABLE_ASSY_C (8P) 91071077XX
PANEL PCB

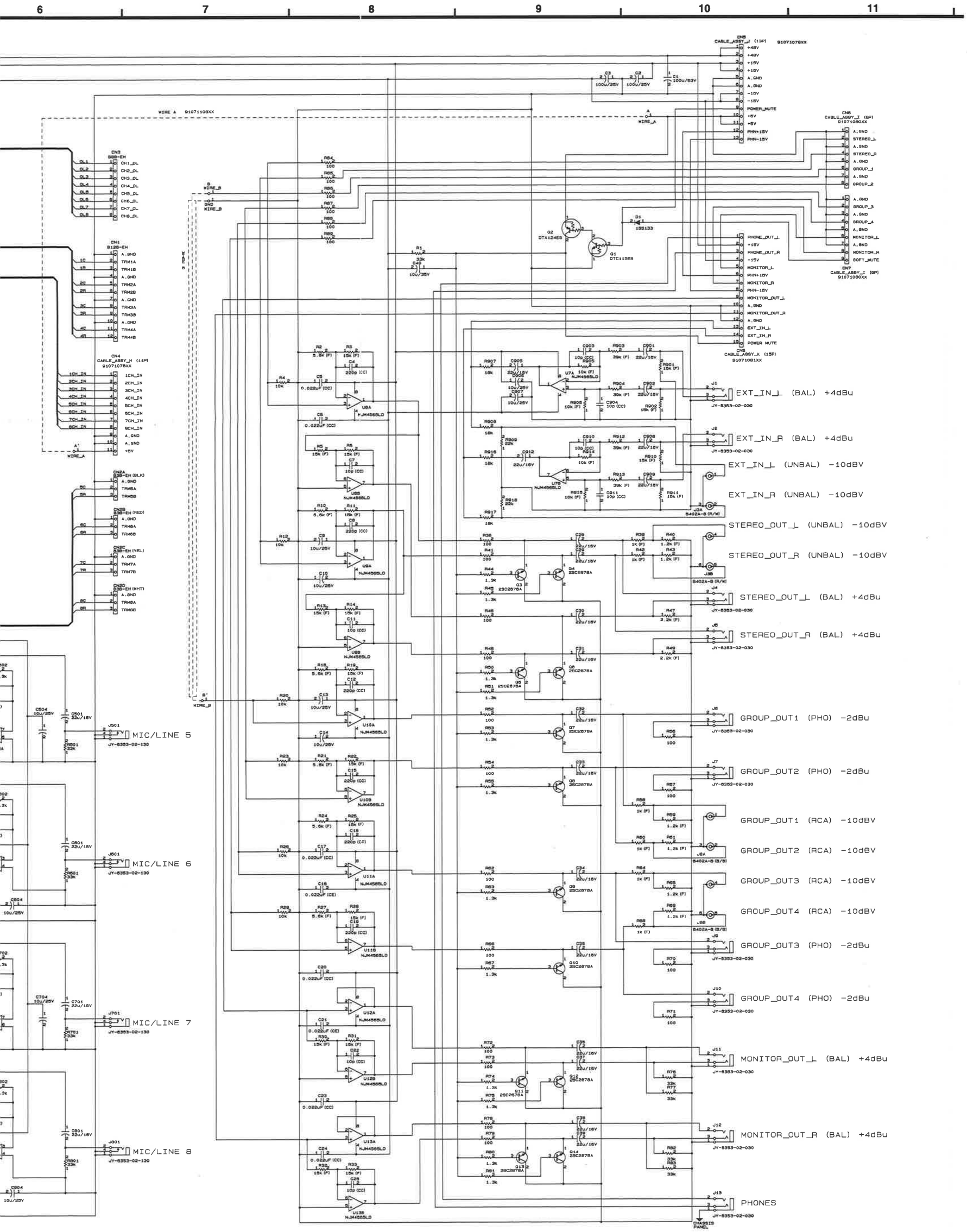
6
7
8
9
10
11
EXT_IN_L (BAL) +4dBu
EXT_IN_R (BAL) +4dBu
EXT_IN_L (UNBAL) -10dBV
EXT_IN_R (UNBAL) -10dBV
STEREO_OUT_L (UNBAL) -10dBV
STEREO_OUT_R (UNBAL) -10dBV
STEREO_OUT_L (BAL) +4dBu
STEREO_OUT_R (BAL) +4dBu
GROUP_OUT1 (PHO) -2dBu
GROUP_OUT2 (PHO) -2dBu
GROUP_OUT1 (RCA) -10dBV
GROUP_OUT2 (RCA) -10dBV
GROUP_OUT3 (RCA) -10dBV
GROUP_OUT4 (RCA) -10dBV
GROUP_OUT3 (PHO) -2dBu
GROUP_OUT4 (PHO) -2dBu
MONITOR_OUT_L (BAL) +4dBu
MONITOR_OUT_R (BAL) +4dBu
PHONES
MIC/LINE 5
MIC/LINE 6
MIC/LINE 7
MIC/LINE 8

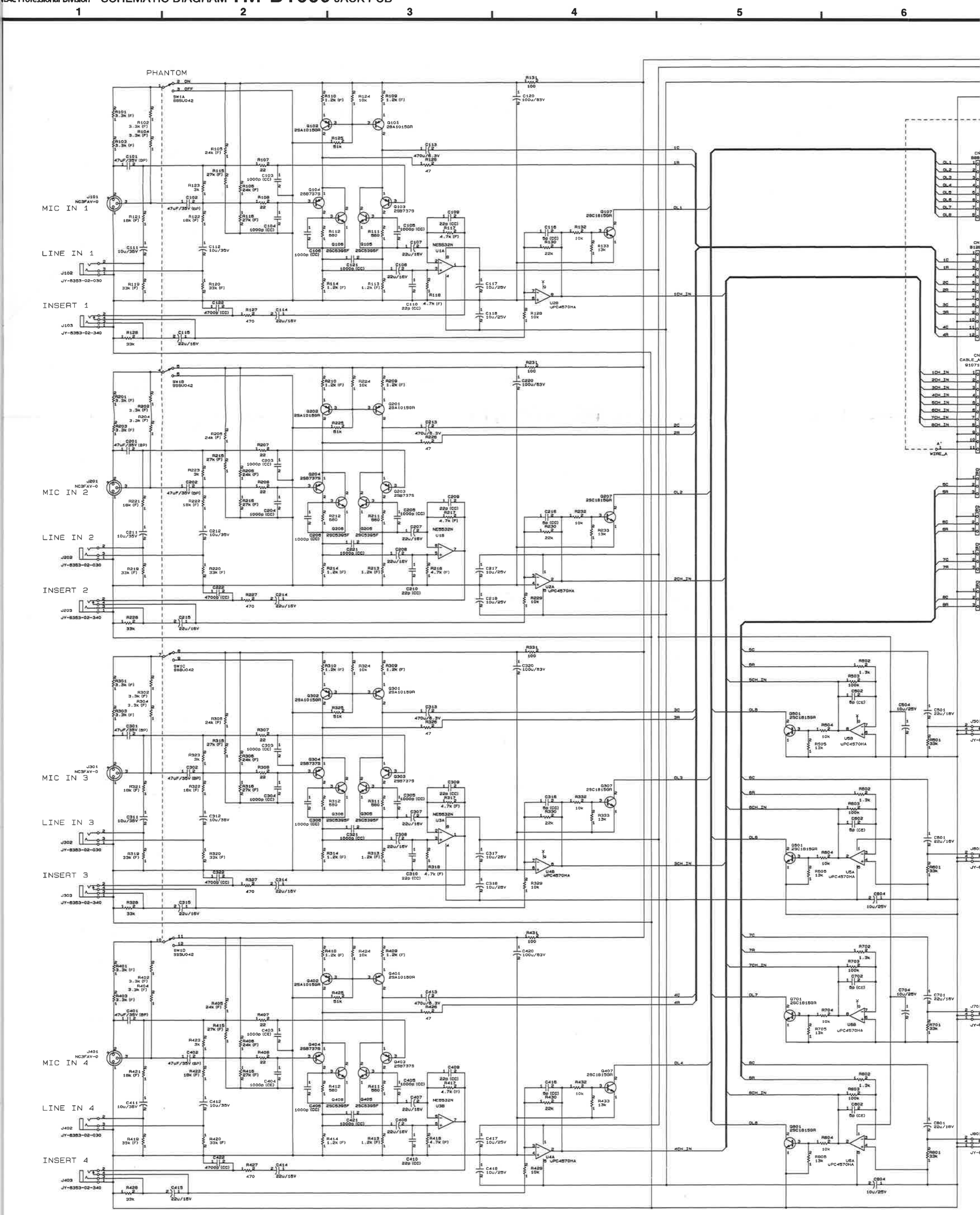
1
2
3
4
5
6
PHANTOM
MIC IN 1
LINE IN 1
INSERT 1
MIC IN 2
LINE IN 2
INSERT 2
MIC IN 3
LINE IN 3
INSERT 3
MIC IN 4
LINE IN 4
INSERT 4

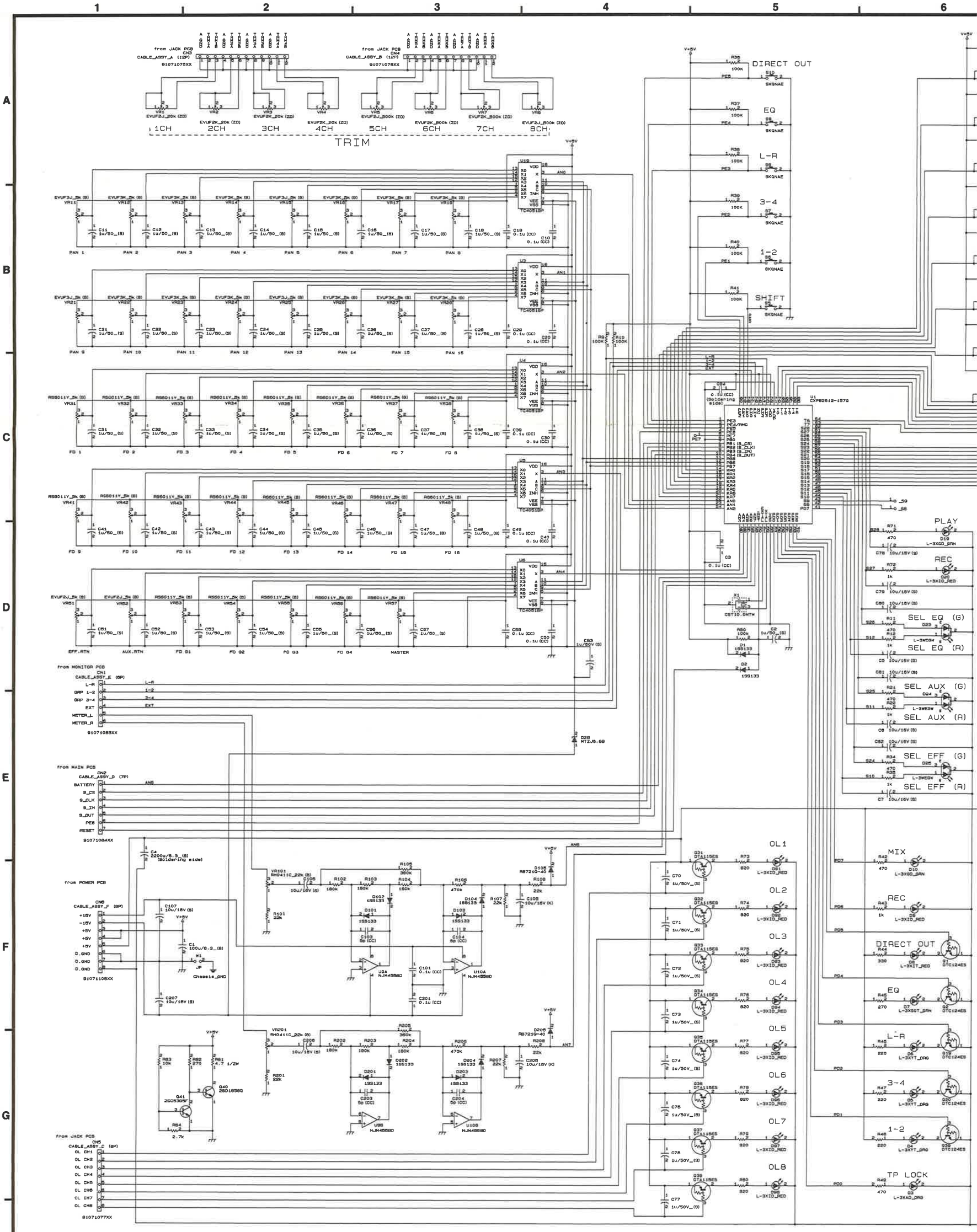
TRIM
1CH
2CH
3CH
4CH
5CH
6CH
7CH
8CH
DIRECT OUT
EQ
L-R
3-4
1-2
SHIFT
PLAY
REC
SEL EQ (G)
SEL EQ (R)
SEL AUX (G)
SEL AUX (R)
SEL EFF (G)
SEL EFF (R)
MIX
REC
DIRECT OUT
EQ
L-R
3-4
1-2
TP LOCK
OL1
OL2
OL3
OL4
OL5
OL6
OL7
OL8
from JACK PCB
from MONITOR PCB
from MAIN PCB
from POWER PCB
from JACK PCB

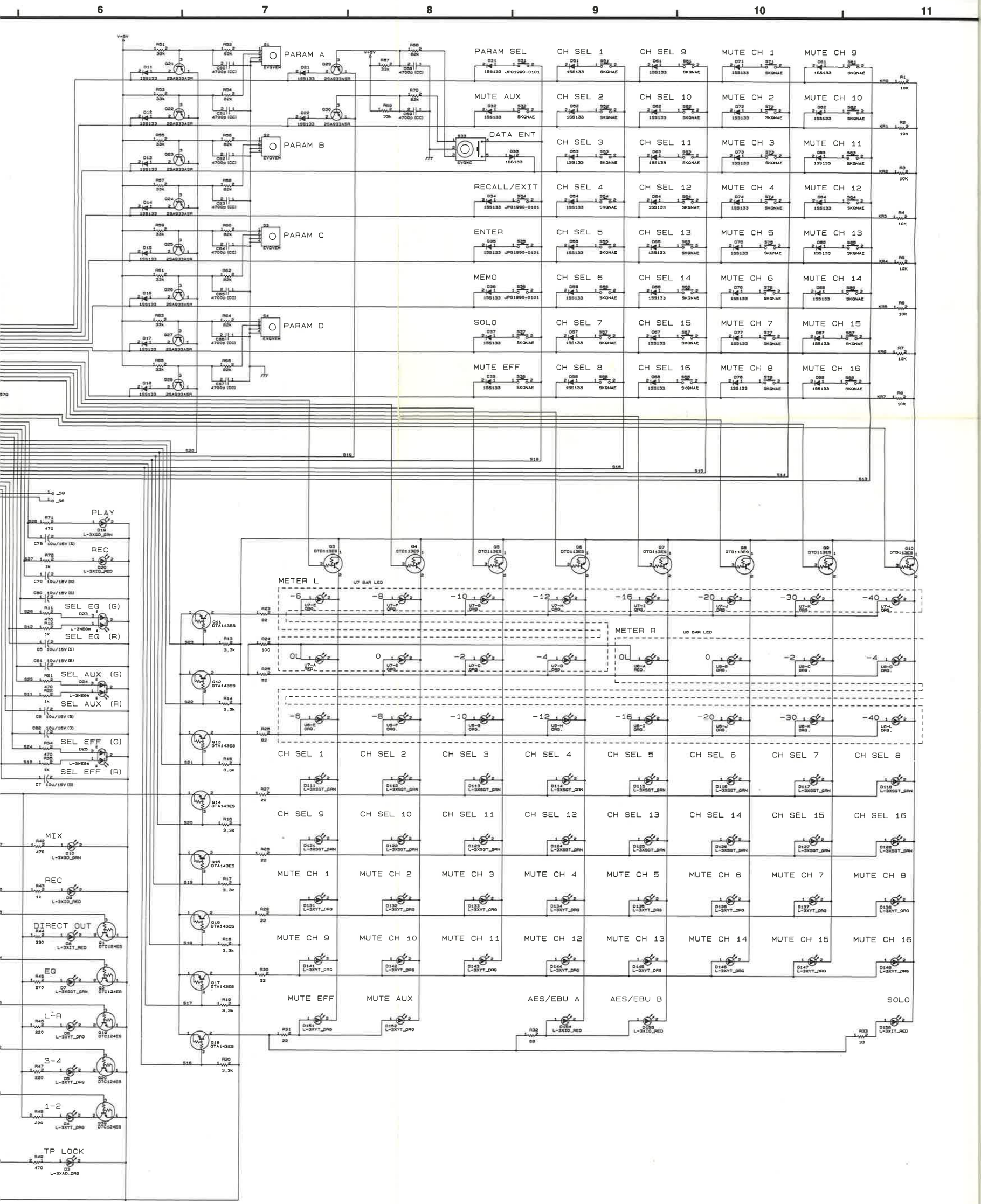
6
7
8
9
10
11
PARAM A
PARAM B
PARAM C
PARAM D
DATA ENT
PARAM SEL
MUTE AUX
RECALL/EXIT
ENTER
MEMO
SOLO
MUTE EFF
CH SEL 1
CH SEL 2
CH SEL 3
CH SEL 4
CH SEL 5
CH SEL 6
CH SEL 7
CH SEL 8
CH SEL 9
CH SEL 10
CH SEL 11
CH SEL 12
CH SEL 13
CH SEL 14
CH SEL 15
CH SEL 16
MUTE CH 1
MUTE CH 2
MUTE CH 3
MUTE CH 4
MUTE CH 5
MUTE CH 6
MUTE CH 7
MUTE CH 8
MUTE CH 9
MUTE CH 10
MUTE CH 11
MUTE CH 12
MUTE CH 13
MUTE CH 14
MUTE CH 15
MUTE CH 16
PLAY
REC
SEL EQ (G)
SEL EQ (R)
SEL AUX (G)
SEL AUX (R)
SEL EFF (G)
SEL EFF (R)
MIX
REC
DIRECT OUT
EQ
L-R
3-4
1-2
TP LOCK
METER L
METER R
AES/EBU A
AES/EBU B
SOLO

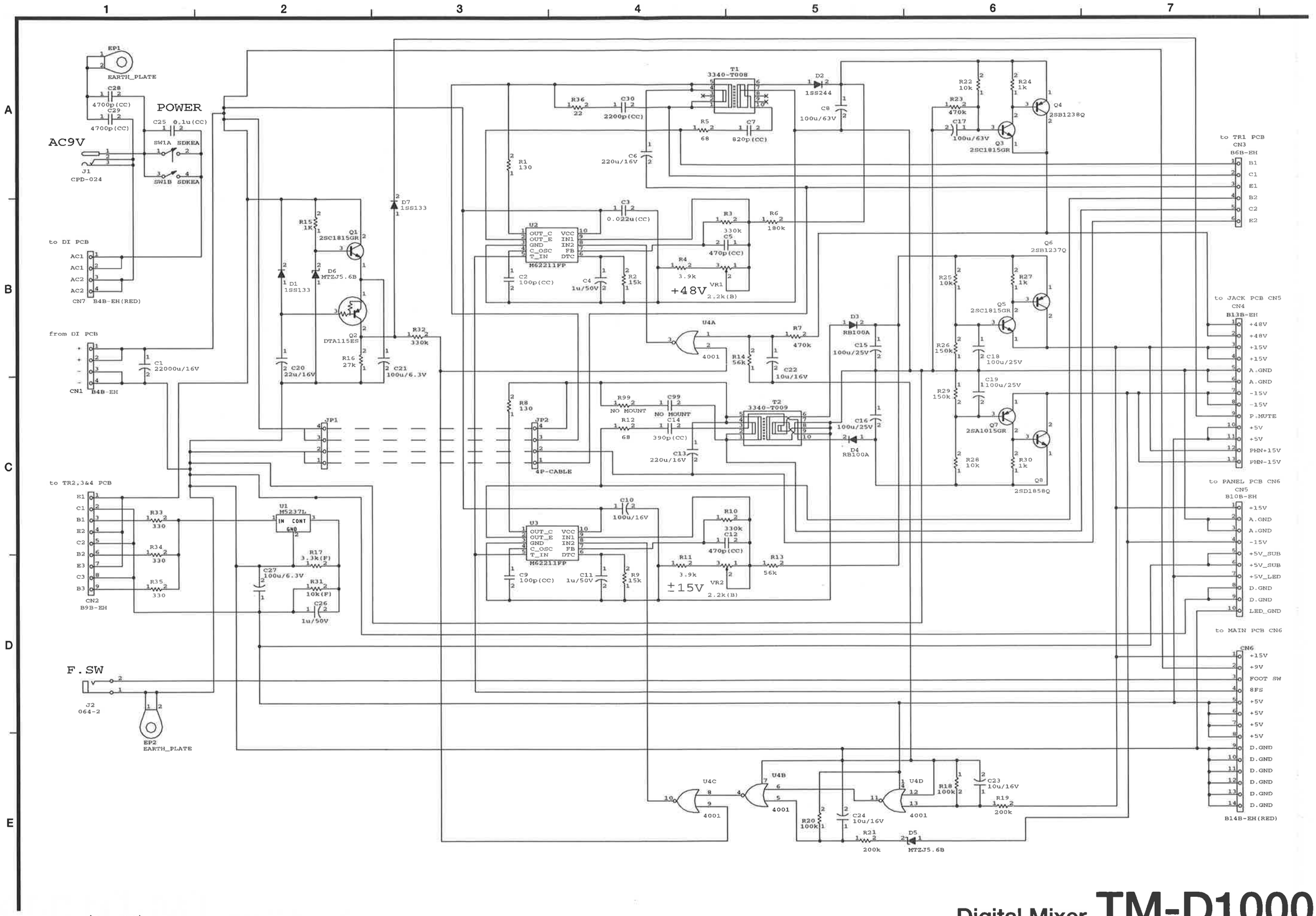
POWER
AC9V
J1
CPD-024
EP1
EARTH_PLATE
EP2
EARTH_PLATE
F.SW
J2
064-2
SW1A SDKEA
SW1B SDKEA
to DI PCB
CN7 B4B-EH(RED)
from DI PCB
CN1 B4B-EH
to TR2,3&4 PCB
CN2
B9B-EH
JP1
JP2
4P-CABLE
T1
3340-T008
T2
3340-T009
U2
M62211FP
U3
M62211FP
U1
M5237L
U4A
U4B
U4C
U4D
4001
+48V
±15V
VR1
VR2
to TR1 PCB
CN3
B6B-EH
to JACK PCB CN5
CN4
B13B-EH
to PANEL PCB CN6
CN5
B10B-EH
to MAIN PCB CN6
CN6
B14B-EH(RED)

SCHEMATIC DIAGRAM TM-D1000 MONITOR PCB

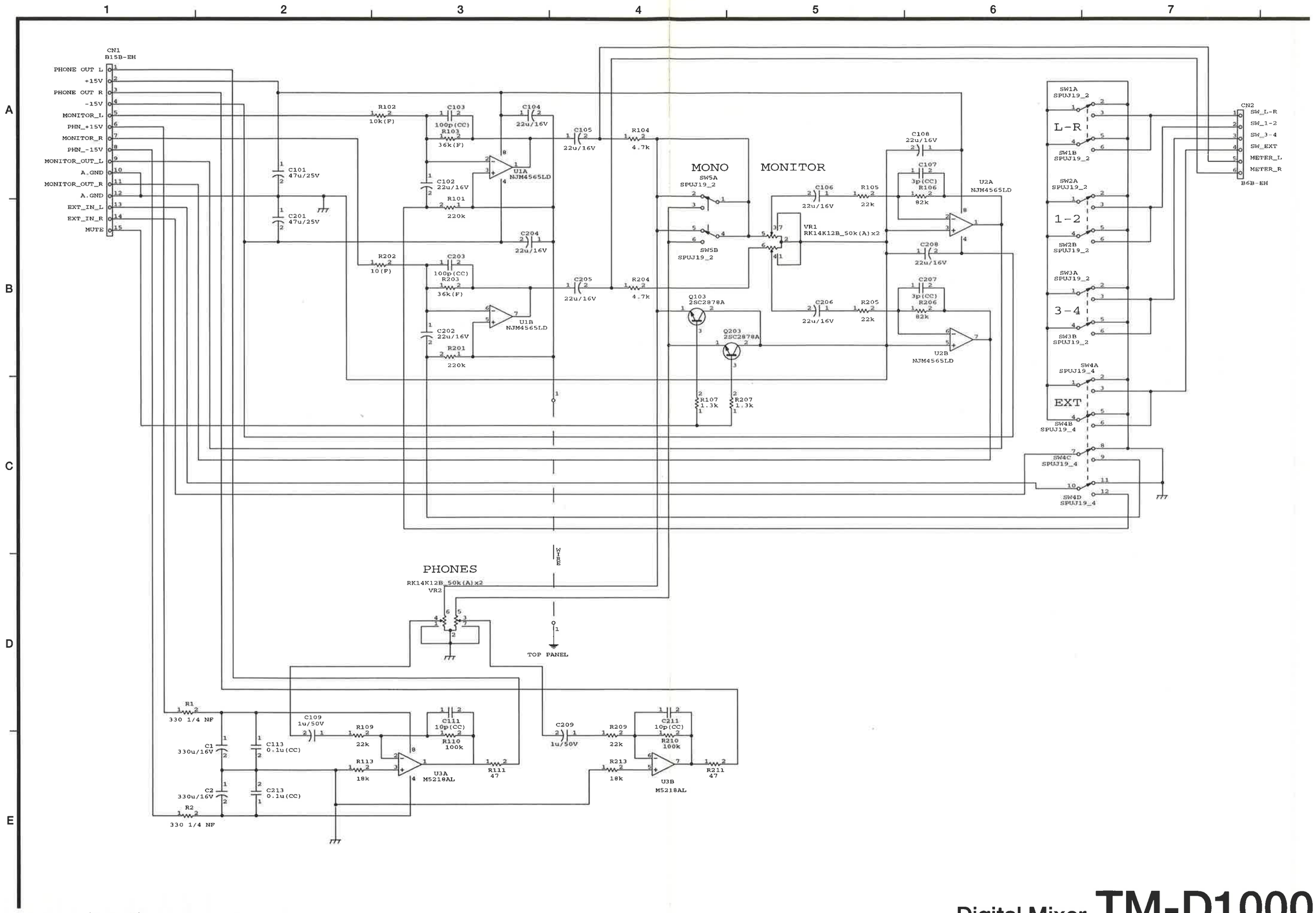

SCHEMATIC DIAGRAM IF-TD1000 (OPTION)

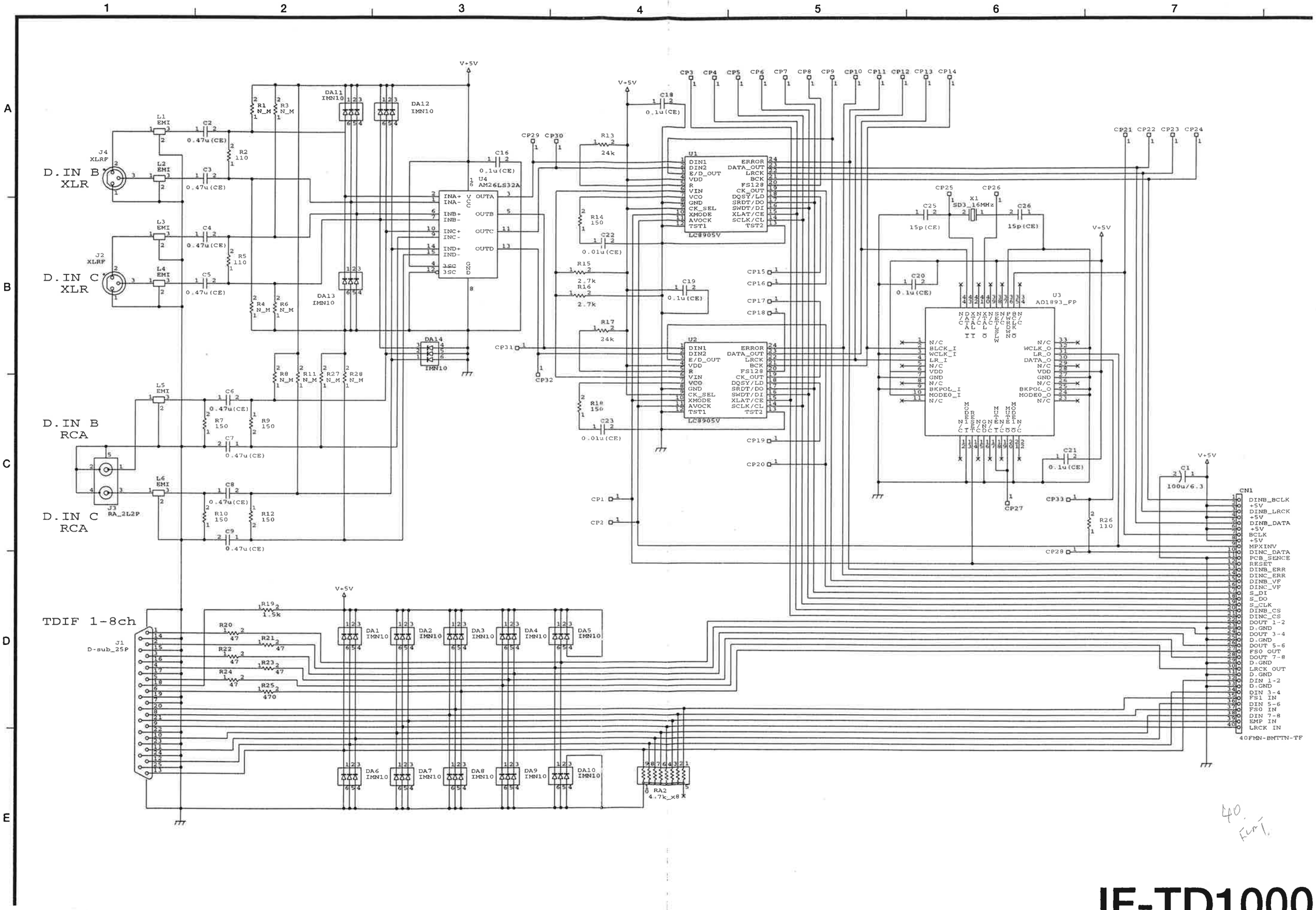

PLL SEL PCB

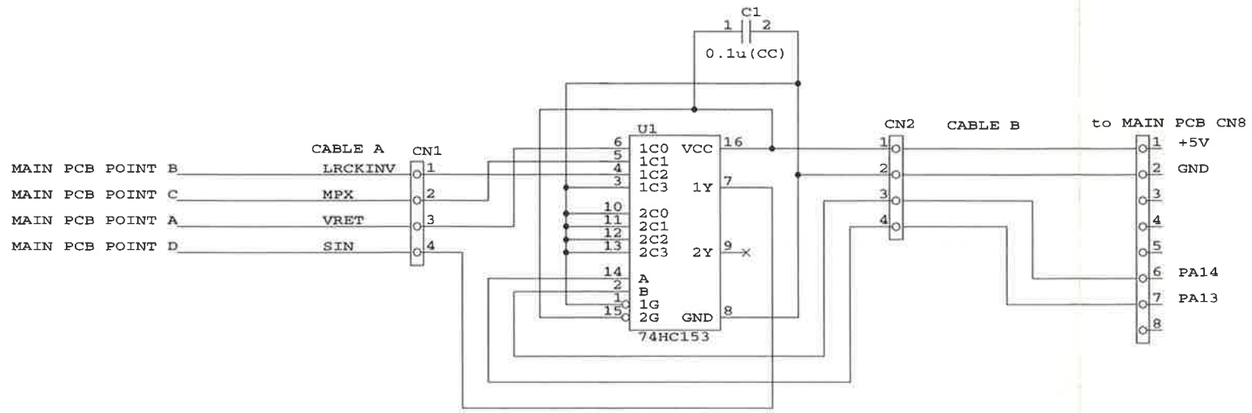

DI PCB

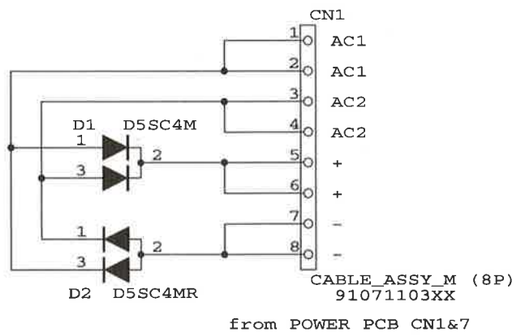

TR1 PCB

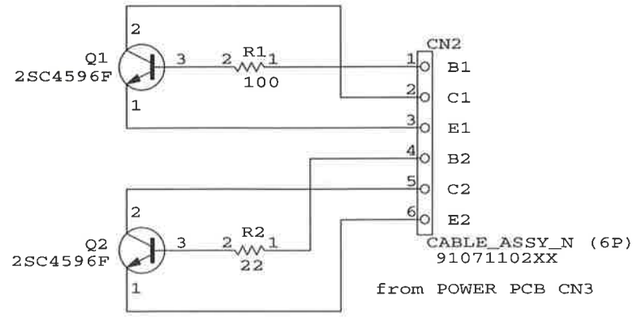

TR2 PCB

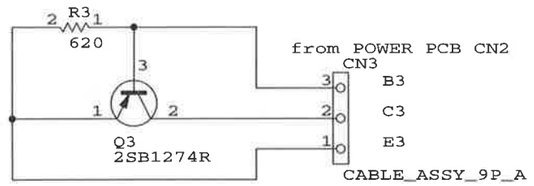

TR3 PCB

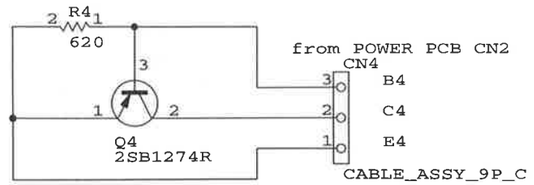

TR4 PCB

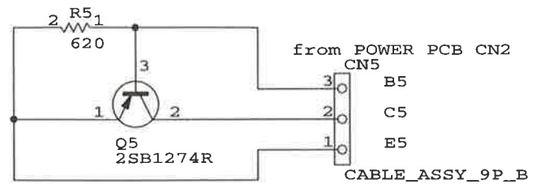

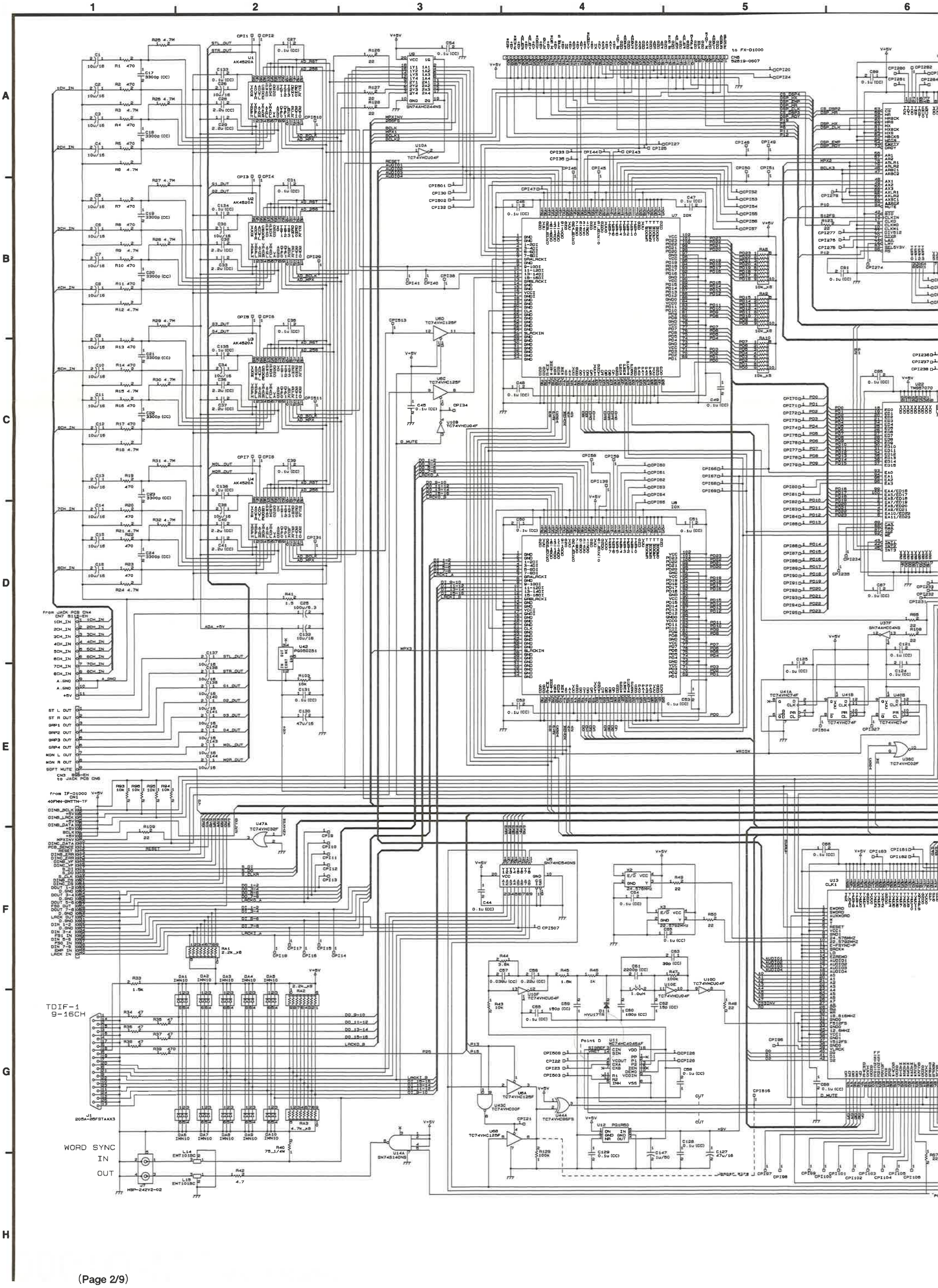
1
2
3
4
5
6
A
B
C
D
E
F
G
H
to FX-D1000
CN8
52819-0607
U7 IOX
U8 IOX
U13 CLK1
U22 TMS27070
U37F SN74AHC04NS
U41A TC74VHC74F
U41B TC74VHC74F
U40B TC74VHC74F
U36C TC74VHC02F
U47A TC74VHC32F
U5 SN74HC540NS
U11 MC74HC4046AF
U12 PG1R50
U6A TC74VHC125F
U43C TC74VHC00F
U44A TC74VHC86FS
U6B TC74VHC125F
U14A SN74S140NS
U10A TC74VHCU04F
U10B TC74VHCU04F
U10C TC74VHC125F
U10D TC74VHCU04F
U10E TC74VHCU04F
U10F TC74VHCU04F
U9 SN74AHC244NS
U1 AK4520A
U2 AK4520A
U3 AK4520A
U4 AK4520A
U42 PG5802R1
X1 E/O VCC 24.576MHz
X2 E/O VCC 22.5792MHz
X3 E/O VCC 22.5792MHz
CN7 SI11E-EN
CN4 JACK PCB
CN3 SI8-EN
to JACK PCB CN6
CN1 40PIN-SMTTN-TF
from IF-D1000
TDIF-1
9-16CH
J1 20SA-20FSTAAX3
WORD SYNC
IN
OUT
J7 MSP-242V2-02
L14 EMI1015C
L15 EMI1015C
RESET
ADA +5V
V+5V
+9V
CUT
D MUTE
MPX3
WRIOX
RDIOX
Point D
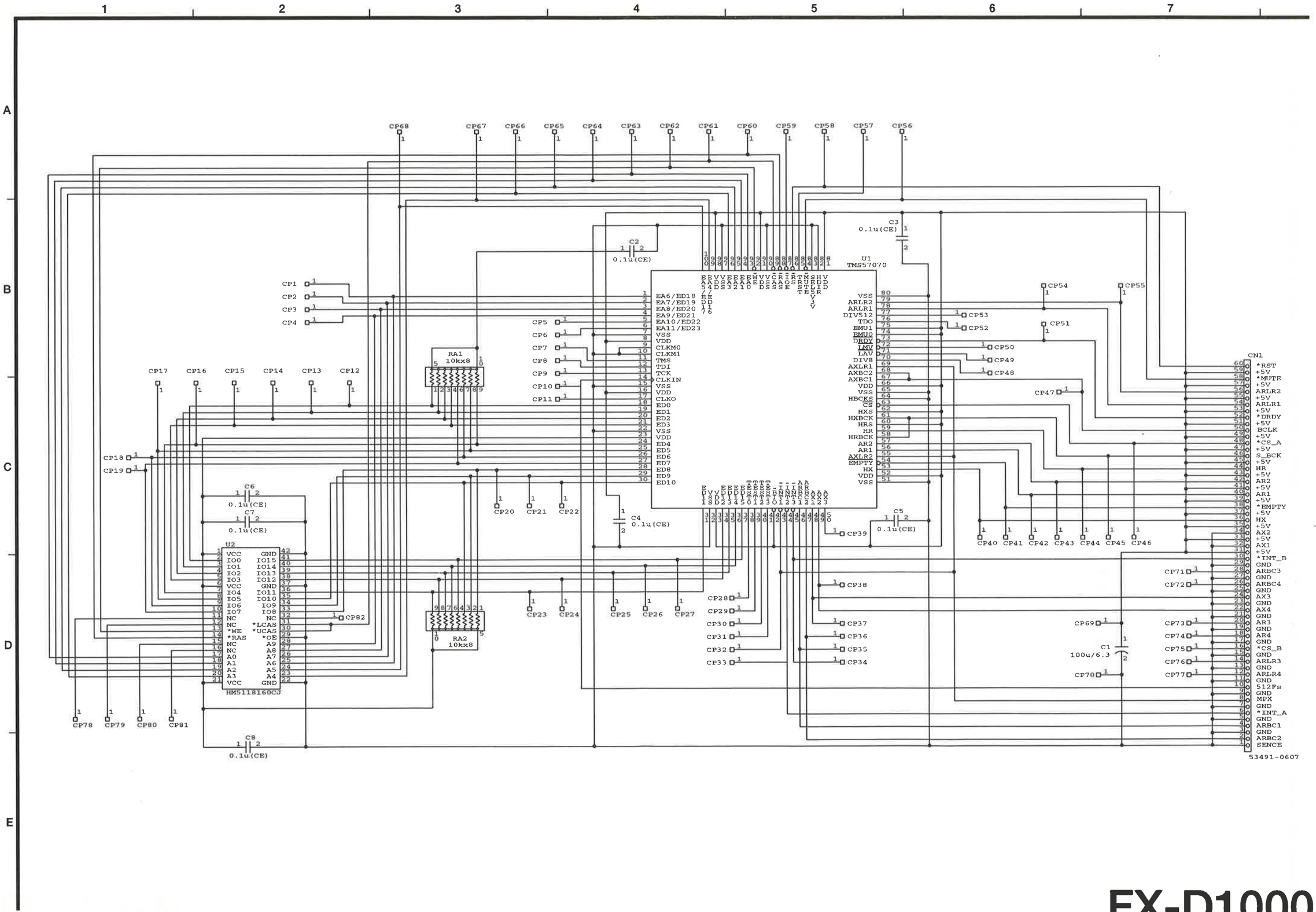
SCHEMATIC DIAGRAM FX-D1000 (OPTION)