TEAC®

■ Schematic Diagrams ■ Diagrammes schématiques
■ Schematische Diagrammen ■ Schematische Diagramme ■ Diagramas Esquemáticos

A-510MKII

Stereo Cassette Deck
Platine d'enregistrement stéréo à cassette
Stereo Cassette Deck
Stereo-Kassettendeck
Cassette Deck Estereofónico

www.hifiengine.com

Amplifier

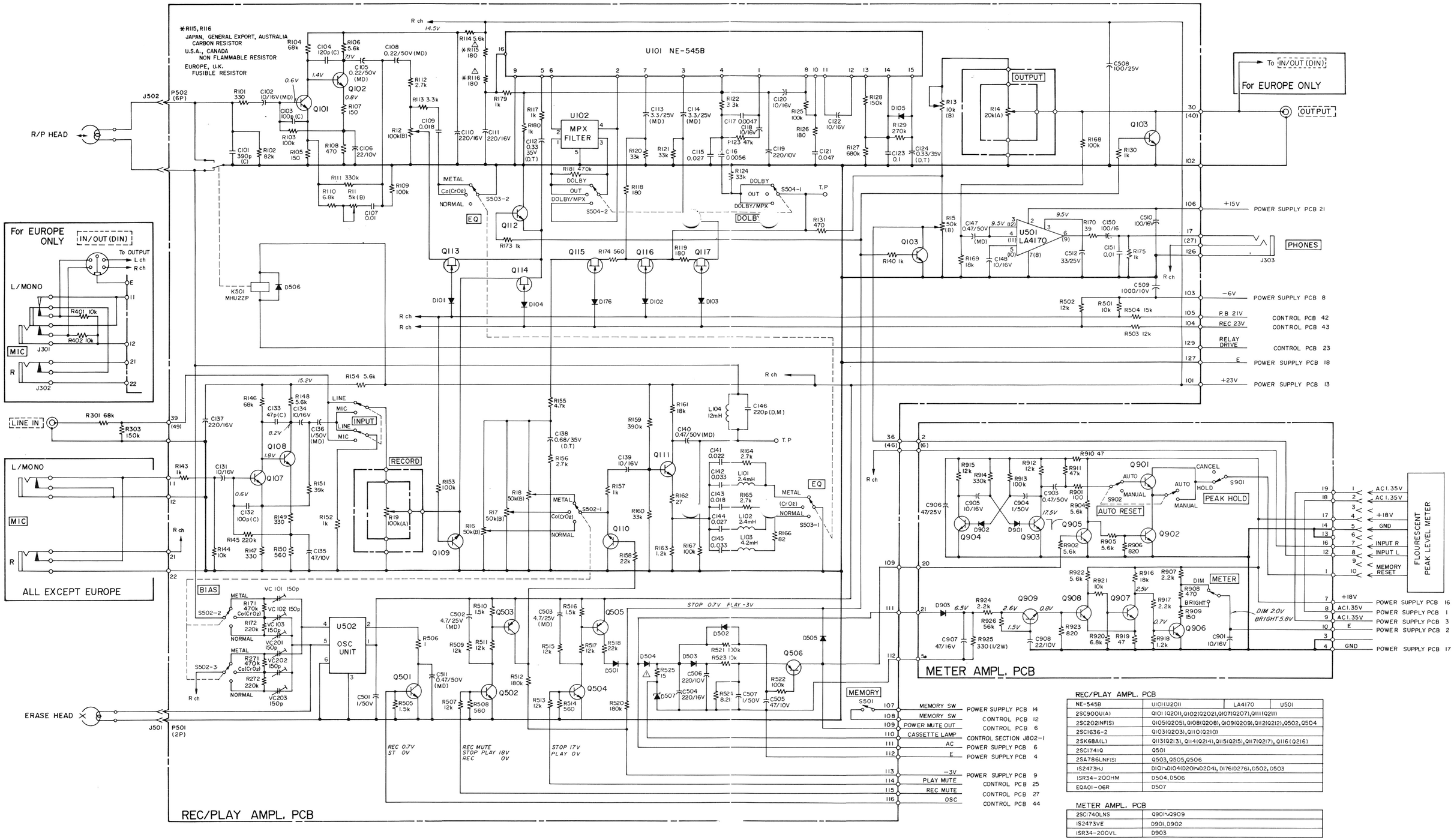

REC/PLAY AMPL. PCB

NE-545B	U101(U201)	LA4170	U501
2SC900U(A)	Q101 (Q201), Q102(Q202), Q107(Q207), Q111(Q211)		
2SC2021NF(S)	Q105(Q205), Q108(Q208), Q109(Q209), Q112(Q212), Q502, Q504		
2SC1636-2	Q103(Q203), Q110(Q210)		
2SK68A(L)	Q113(Q213), Q114(Q214), Q115(Q215), Q117(Q217), Q116(Q216)		
2SC1740	Q501		
2SA786LNF(S)	Q503, Q505, Q506		
IS2473HJ	D101~D104(D201~D204), D176(D276), D502, D503		
ISR34-200HM	D504, D506		
EQA01-06R	D507		

METER AMPL. PCB

2SC1740LNS	Q901~Q909
IS2473VE	D901, D902
ISR34-200VL	D903

Tape Transport

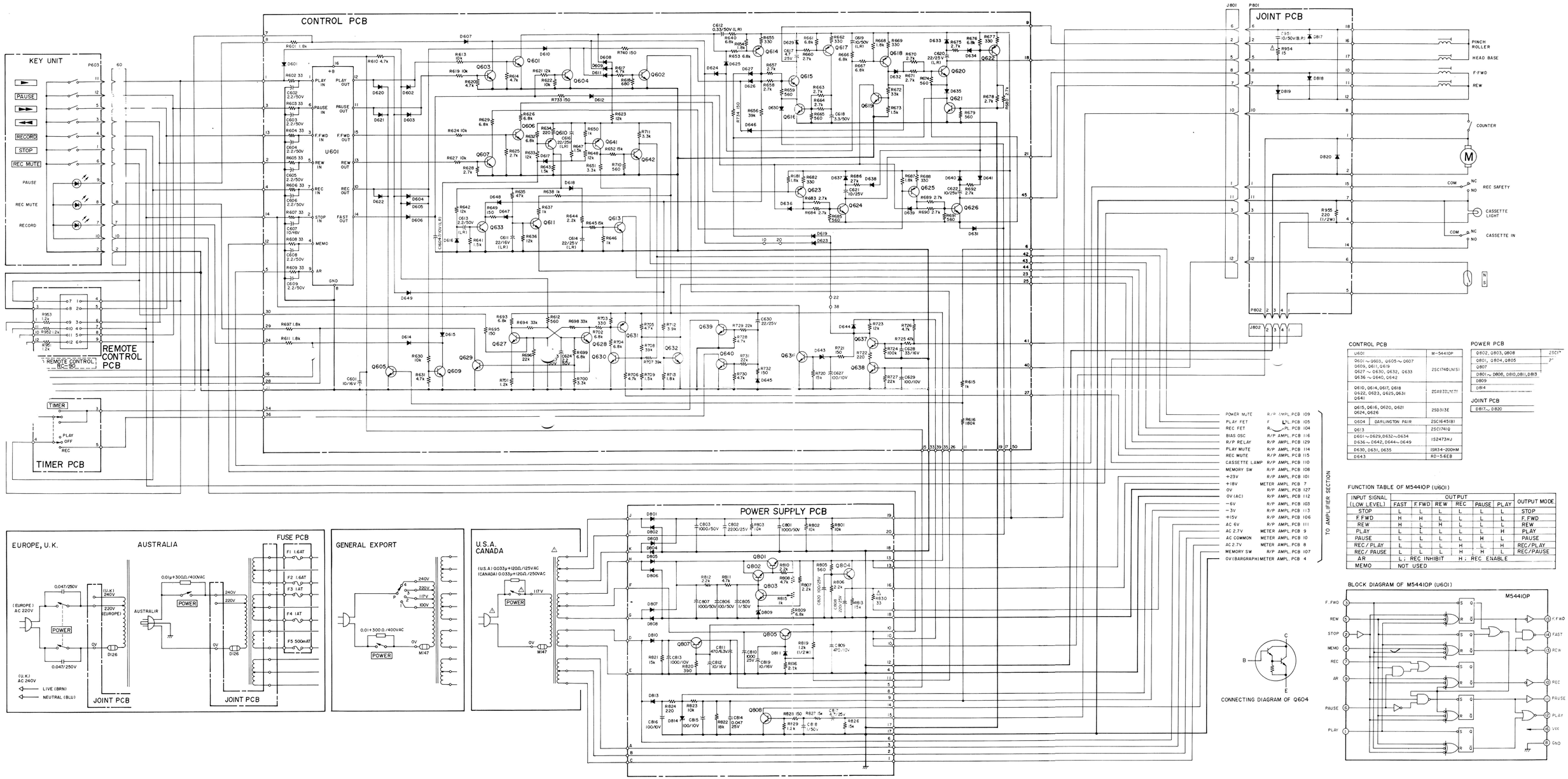

CONTROL PCB

U601		M-5441OP
Q601～Q603, Q605～Q607 Q609, Q611, Q619 Q627～Q630, Q632, Q633 Q636～Q640, Q642		2SC1740(N15)
Q610, Q614, Q617, Q618 Q622, Q623, Q625, Q631 Q641		2SA933(K7M)
Q615, Q616, Q620, Q621 Q624, Q626		2SD313E
Q604	DARLINGTON PAIR	2SC1645(B)
Q613		2SC1741Q
Q601～Q629, Q632～Q634 Q636～Q642, Q644～Q649		1S2473HJ
Q630, Q631, Q635		1SR34-200HM
Q643		RD-5.6EB

POWER PCB

Q802, Q803, Q808	2SC17
Q801, Q804, Q805	2"
Q807	
D801～D808, D810, D811, D813	
D809	
D814	

JOINT PCB

D817～D820

FUNCTION TABLE OF M5441OP (U601)

INPUT SIGNAL (LOW LEVEL)	OUTPUT						OUTPUT MODE
	FAST	F.FWD	REW	REC	PAUSE	PLAY	
STOP	L	L	L	L	L	L	STOP
F.FWD	H	H	L	L	L	L	F.FWD
REW	H	L	H	L	L	L	REW
PLAY	L	L	L	L	L	H	PLAY
PAUSE	L	L	L	L	H	L	PAUSE
REC/PLAY	L	L	L	H	L	H	REC/PLAY
REC/PAUSE	L	L	L	H	H	L	REC/PAUSE
AR	L ; REC INHIBIT			H ; REC ENABLE			
MEMO	NOT USED						

Voltage Conversion

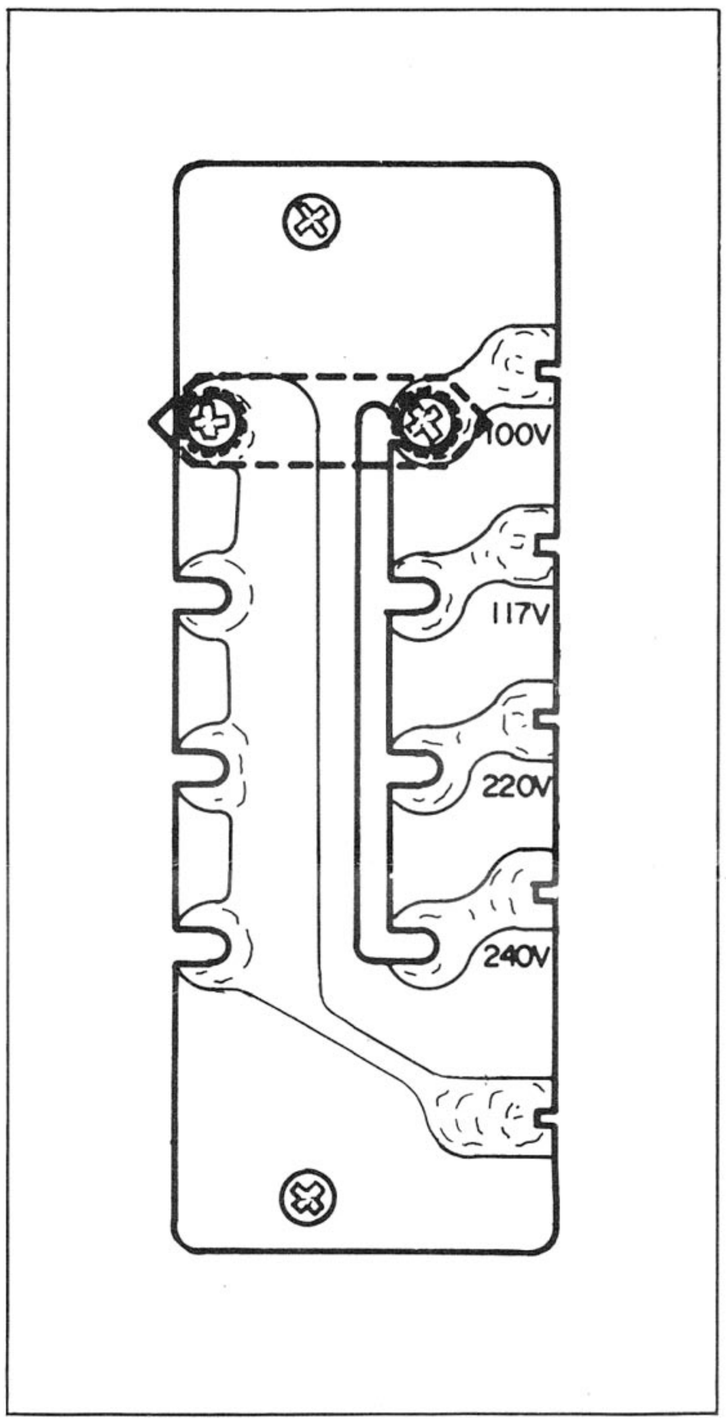

General Export Model Only:
If it is necessary to alter the AC power setting to suit the line voltage in your area, use the following procedures:
ALWAYS DISCONNECT THE POWER LINE CORD BEFORE MAKING THESE ADJUSTMENTS!

1. Remove the top cover* of the deck by removing the screws from the sides.
2. Locate the voltage selector, shown in the illustration, to the front of the power transformer.
3. Loosen the two screws in the shorting bar and move the bar so that it shorts across the terminals marked with the required voltage (100, 117, 220 or 240).
4. Retighten the screws.
5. Replace the top cover*.

* Deck sold in some limited areas only have a wooden case which must be removed by removing the screws on the bottom of the deck before setting the voltage selector.

Conversion de tension

Modèle d'exportation générale:
S'il s'avère nécessaire de modifier le réglage de la tension sur laquelle fonctionne la platine pour l'aligner sur celle du réseau d'utilisation, procéder de la manière indiquée ci-dessous.
NE PAS OUBLIER DE DEBRANCHER LE CORDON SECTEUR AVANT DE PROCEDER AUX REGLAGES SUIVANTS.

1. Démonter le capot du coffret(*) de l'appareil en retirant les vis situées sur le côté.
2. Repérer le sélecteur de tension situé, ainsi que le montre l'illustration, devant le transformateur de puissance.
3. Desserrer les deux vis de la languette de contact, et déplacer cette dernière de telle sorte qu'elle fasse contact avec les bornes indiquant la tension requise, soit 100, 117, 220 ou 240 volts.
4. Resserrer les vis.
5. Remettre en place le capot du coffret(*).

* Dans certaines zones de distribution, la platine est vendue avec un coffret en bois qui doit être démonté avant de pouvoir effectuer le réglage de tensions.

Spanningsomzetting

Alleen voor gewoon exportmodel:
Als het nodig mocht zijn de wisselstroom netspanning om te zetten, zodat het overeenstemt met de netspanning die in uw gebied wordt gebruikt, volg dan de volgende procedures:
ALTIJD DE STEKKER UIT HET STOPCONTACT TREKKEN, VOOR U BEGINT MET DE OMZETTING.

1. Verwijder het bovenpaneel* van het deck door het uitdraaien van de schroeven in de zijkant.
2. De spanningskiezer als getoond in de illustratie bevindt zich aan de voorzijde van de krachttransformator.
3. Draai de twee schroeven in de kortsluitstaaf los en beweeg de staaf zodanig dat het kortsluit over de eindklemmen met de gewenste spanning (100, 117, 220 of 240 V).
4. Draai de schroeven weer vast.
5. Herplaats bovenpaneel*.

* Decks verkocht in sommige beperkte gebieden alleen, hebben een houten kast, welke eerst moet worden verwijderd door het losdraaien van de schroeven in de bodemplaat, voordat de spanningskiezer ingesteld kan worden.

Umstellung der Netzspannung

Nur allgemeines Exportmodell:
Falls es erforderlich ist, die Spannungsversorgung des Geräts auf Ihre Netzspannung umzustellen, gehen Sie bitte nach folgendem Verfahren vor:
ZIEHEN SIE STETS DEN NETZSTECKER AUS DER STECKDOSE, BEVOR SIE DIESE EINSTELLUNGEN VORNEHMEN!

1. Entfernen Sie die Oberseite* des Decks durch Lösen der Schrauben an den Seiten.
2. Der Spannungswähler befindet sich, wie in der Abbildung gezeigt wird, rechts vom Netztransformator.
3. Lösen Sie die beiden Schrauben in der Kurzschlußbrücke und verschieben Sie die Kurzschlußbrücke so, daß Sie die Kontakte mit der gewünschten Spannung verbindet (100, 117, 220 oder 240).
4. Ziehen Sie die Schrauben wieder fest.
5. Bringen Sie die Oberseite* des Decks wieder an.

* Decks, die in bestimmten Gebieten verkauft werden, sind mit einer Holzzarge versehen, die durch Lösen der Schrauben am Geräteboden entfernt werden muß, bevor der Spannungswähler umgestellt wird.

Conversión de Voltaje

Modelo de Exportación General Solamente:
Si fuese necesario alterar el ajuste de energía de CA para adecuarse al voltaje de línea de su zona, use los procedimientos siguientes
SIEMPRE DESCONECTE EL CORDON DE LINEA DE ENERGIA ANTES DE EFECTUAR ESTOS AJUSTES.

1. Retire la tapa* superior del deck retirando los tornillos a los costados.
2. Ubique el selector de voltaje indicado en la ilustración al lado delantero del transformador de energía.
3. Afloje los dos tornillos en la barra de corto y mueva la barra de manera que corte cruzando los terminales marcados con el voltaje requerido (100, 117, 220 ó 240).
4. Reajuste los tornillos.
5. Coloque nuevamente la tapa* superior.

* Los decks vendidos en algunas zonas limitadas tienen solamente un estuche de madera que se debe retirar quitando los tornillos en la parte inferior del deck antes de ajustar el selector de voltaje.

www.hifiengine.com