TEAC

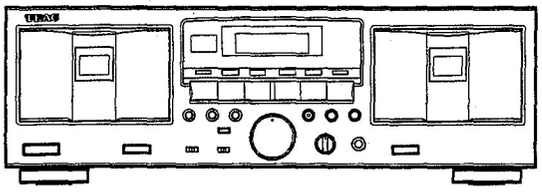

SERVICE MANUAL

W-780R

Double Cassette Deck

CONTENTS 目 次

1 SPECIFICATIONS 2
仕 様
2 ADJUSTMENT AND CHECKS 3
調整と確認
3 EXPLODED VIEWS AND PARTS LIST 12
分解図とパーツリスト
4 PC BOARDS AND PARTS LIST 16
基板図とパーツリスト
5 INCLUDED ACCESSORIES 19
付属品

Effective : October, 1996

D00288500A

1 SPECIFICATIONS
仕 様

Track System : 4-Track, 2-Channel Stereo
Heads : 3 ; Deck Ⅰ ; 1 Playback (Rotating)
Deck Ⅱ ; 1 Erase and 1 Record/Playback (Rotating)
Type of Tape : Cassette tape C-60 and C-90 (Philips type)
Tape Speeds :
4.76 cm/sec (1-7/8 ips)
9.5 cm/sec (3-3/4 ips) (High speed dubbing)
Motors : 2 DC servo motors (1 ea. deck)
Wow and Flutter : 0.06 % (WRMS)
Frequency response (Overall, - 20 dB) :
25-19,000 Hz, Metal tape
25-18,000 Hz, CrO_2 tape
25-17,000 Hz, Normal tape
Signal - to - Noise Ratio (Overall) :
59 dB (NR off, 3 % THD Level, Weighted)
69 dB (Dolby B NR on, over 5 kHz)
79 dB (Dolby C NR on, over 1 kHz)
Fast Winding Time :
Approximately 110 seconds for C-60
Input : Line : 100 mV, 50 k ohms
Outputs : Line : 0.46 V for load impedance of 50 k ohms or more
Headphones : 0.95 mW/8 ohms
Power Requirements :
120/230 V AC, 50-60 Hz
(General Export model)
120 V AC, 60 Hz (U.S.A./Canada model)
230 V AC, 50 Hz (Europe model)
240 V AC, 50 Hz (Australia model)
Power Consumption : 14 W
Dimensions (W × H × D) :
435 × 147 × 297.5 mm
(17-1/8" × 5-13/16" × 11-3/4")
Weight (net) : 4.6 kg (10-2/16 lbs.)
Standard Accessories :
Remote control unit (RC-622) × 1 (Europe/UK model), Battery (SUM-4, "AAA", "R03" type) × 2 (Europe/UK model),
Input-output connection cord × 1

- Specifications were determined using metal tape except as noted.
- Improvements may result in specification or feature changing without notice.

トラック形式	4トラック2チャンネル ステレオ
ヘッド構成	Deck Ⅰ：再生ヘッド×1 Deck Ⅱ：録音／再生ヘッド×1 消去ヘッド×1
使用テープ	C-60, C-90タイプ カセットテープ
テープ速度	4.8cm/sec, 9.5cm/sec（倍速ダビング時）
モーター	Deck Ⅰ：DCサーボモーター×1 Deck Ⅱ：DCサーボモーター×1
ワウ・フラッター	0.06％(W. RMS) ±0.1％(W. Peak)*
周波数特性(総合)	メタル： 25～20,000Hz（30～19,000Hz ± 3dB*） クローム： 25～19,000Hz（30～18,000Hz ± 3dB*） ノーマル： 25～18,000Hz（30～17,000Hz ± 3dB*）
SN比(総合)	58dB(NR OFF, 規定録音レベル)* 69dB(ドルビーB NR ON, CCIR-ARM) 79dB(ドルビーC NR ON, CCIR-ARM)
早巻時間	約110秒(C-60テープ)
入力	ライン：100mV (入力インピーダンス50kΩ)
出力	ライン：0.46V (負荷インピーダンス50kΩ以上) ヘッドフォン：0.95mW/8Ω
電源	100V AC, 50-60Hz
消費電力	14W
外形寸法	435×147×297.5mm(W×H×D)
質量	4.6kg
付属品	リモートコントロールユニット(RC-622)×1, 単4形乾電池×2, 入出力コード2本(1組), 取扱説明書, 保証書

- この仕様は特に表示した項目を除き、当社基準テープを使用して測定したものです。
- 仕様および外観は、改善のため予告なく変更することがあります。
- *印は、日本電子機械工業会 *(EIAJ CP-2311)* 規格に定められた測定法によるものです。

Dolby noise reduction and HX Pro headroom extension manufactured under license from Dolby Laboratories Licensing Corporation. HX Pro originated by Bang & Olufsen.

"DOLBY", the double - D symbol DD and "HX PRO" are trademarks of Dolby Laboratories Licensing Corporation.

ドルビーノイズリダクション及びHXプロヘッドルームエクステンションはドルビーラボラトリーズライセンシングコーポレーションからの実施権に基づき製造されています. HXプロはバングアンドオルフセンの考案です.

ドルビー, DOLBY, ダブルD記号 DD 及びHXプロはドルビーラボラトリーズライセンシングコーポレーションの登録商標です.

2 ADJUSTMENT AND CHECKS
調整と確認

2-1 MECHANICAL ADJUSTMENT

2-1-1 Wow and flutter (playback method)

Note : In both FWD and REV play modes, these measurements should be made at the beginning, middle, and the end of the tape.

1. Connect a wow-and-flutter meter to the deck as shown in Fig. 2-1.
2. Load and play a TEAC MTT-111N test tape.
3. Check that the readings on the wow-and-flutter meter is within 0.19% (WRMS).

2-1 機構部の調整

2-1-1 ワウ・フラッタ (再生法)

注:FWD, REV両方向でテープの巻始め、中間、巻終りを測定する。

1. Fig. 2-1のようにワウ・フラッタメーターを接続する。
2. テストテープMTT-111Nを再生する。
3. ワウ・フラッタ値が0.19% (WRMS) 以下であることを確認する。

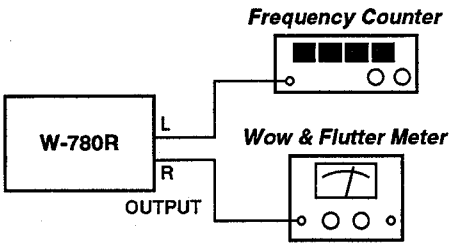

Fig. 2-1

2-1-2 Tape speed

1. Connect a frequency counter to the deck as shown in Fig. 2-1.
2. Load a TEAC MTT-111N test tape and play in FWD direction the beginning of the test tape.
3. Adjust each variable resistor to get the following values.
   * At first, adjust HIGH tape speed.

2-1-2 テープスピード

1. Fig. 2-1のように周波数カウンターを接続する。
2. テストテープMTT-111Nの巻始め部をFWD方向で再生する。
3. 周波数値が下表の範囲内になるよう、各調整VR(Fig. 2-2)を調整する。
   * HIGHスピードを先に調整すること。

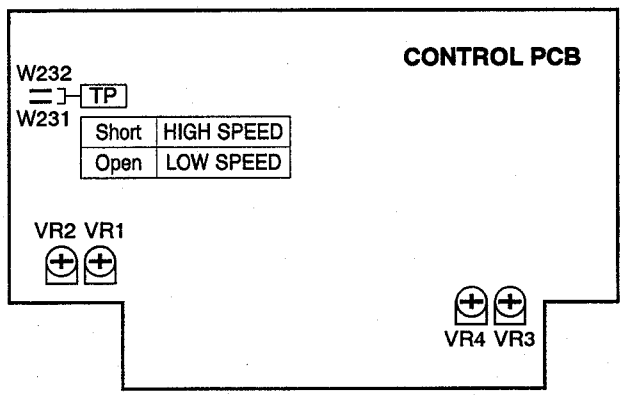

	Adjustment point 調整個所		Adjustment value 調整値
PLAYBACK I	HIGH speed	VR2	5,980~6,040Hz
	LOW speed	VR1	2,980~3,020Hz
REC/PLAY II	HIGH speed	VR4	5,960~6,020Hz
	LOW speed	VR3	2,980~3,020Hz

Fig. 2-2

4. In play mode, check that the following values are obtained at the beginning and end of the tape.
   Speed drifting : Within 120Hz (HIGH speed)
   Within 60Hz (LOW speed)

4. 巻始めから巻終りまで再生し、変動幅を確認する。
   変動幅 : 120Hz以内 (ハイスピード)
   60Hz以内 (ロースピード)

2-1-3 Reel torque

1. Load the cassette torque meter on the deck and read the pointer indication on the dial scale for each tape transport operation. The measured torque should be within the following specified values.
   Take-up : 30 to 70g・cm
   Supply : 1.5 to 6g・cm
   FF/REW : 70 to 150g・cm

Torque meter

MTT-8111W : Forward torque & back tension
MTT-8121W : Reverse torque & back tension
MTT-8242 : Fast forward & rewind static torque

2-1-3 リールトルク

1. カセット型トルクメーターによる測定値が下記の範囲内であることを確認する。
   テイクアップトルク : 30～70g・cm
   バックテンショントルク : 1.5～6g・cm
   早送り／巻戻しトルク : 70～150g・cm

トルクメーター

MTT-8111W : 巻取りトルクとバックテンション(FWD用)
MTT-8121W : 巻取りトルクとバックテンション(REV用)
MTT-8242 : 早送り／巻戻しトルク

Voltage Conversion
(General export models only)

Be sure to remove the power cord from the AC outlet before repositioning the voltage converter switch.
1. Locate the voltage selector on the rear panel.
2. Using a flat-bladed screwdriver, set to the appropriate 230 V or 120 V position according to your area.

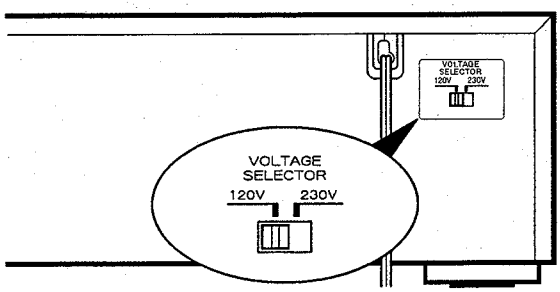

2-2 ELECTRICAL ADJUSTMENT

2-2-1 Precautions

- Before performing adjustments and checks clean and demagnetize the entire tape path.
- In general, adjustments and checks are made in the order of Lch then Rch. Double REF. Nos. indicate Lch /Rch. (Example ; R11/R21)
- 0dB is referenced to 0.775V.
- The AC voltmeter used in the procedures must have an input impedance of 1MΩ or more.
- Unless specified otherwise, adjustments and checks are made in FWD direction.

2-2 アンプ部の調整

2-2-1 注意

- アンプ部の調整・確認の前に、テープ走行系の消磁と清掃を行なってください。
- 特に指定のない限り、調整はLch, Rchの順序で行なってください。尚、R11/R21のように記されている回路番号はLch/Rchを示します。
- 0dB=0.775V
- 測定に使用するレベル計の入力インピーダンスは1MΩ以上のものを使用してください。
- 特に指定のない場合、調整および確認はFWD方向で行なってください。

2-2-2 Adjustment locations 調整個所

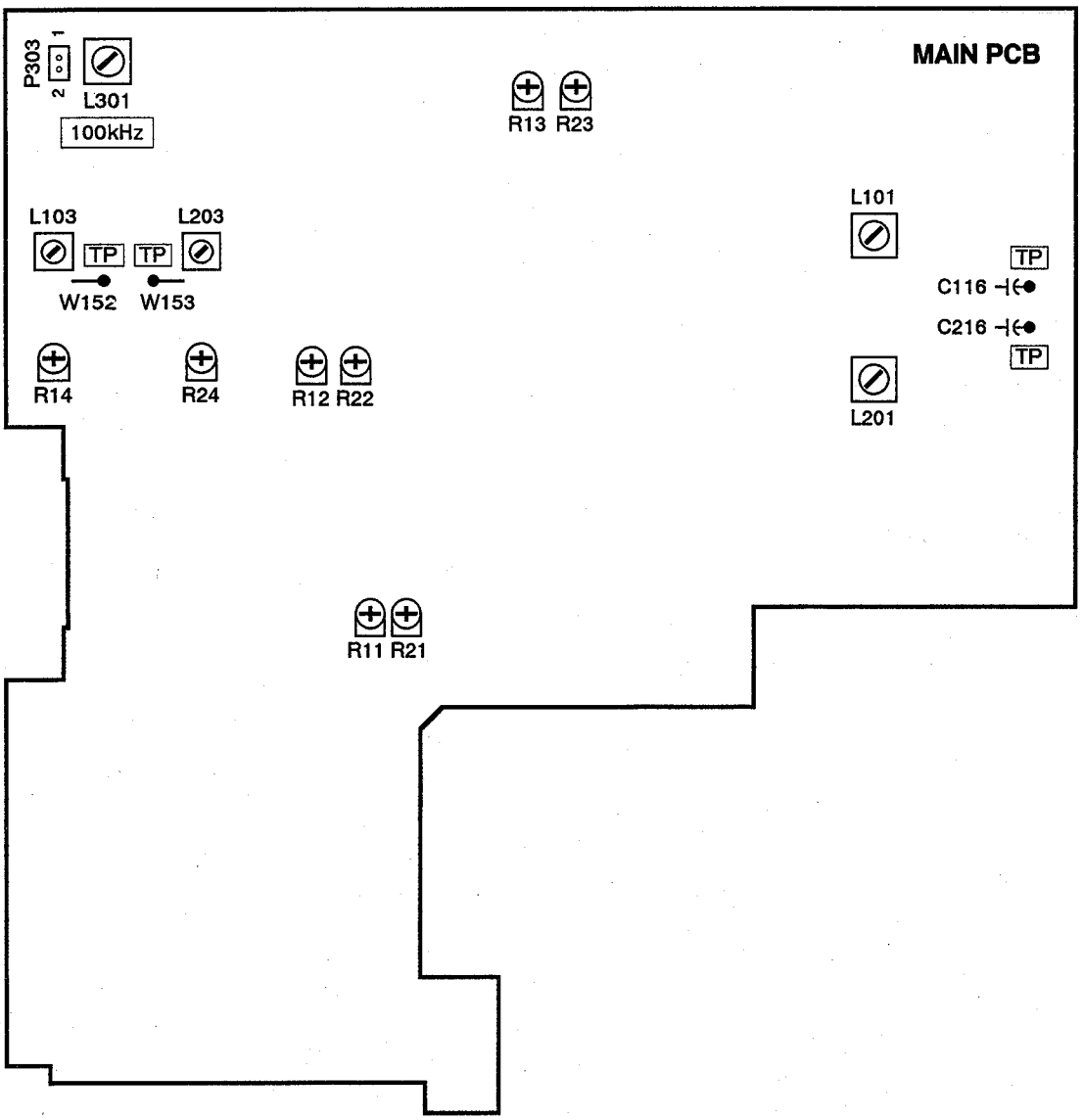

Fig. 2-3

2-2-3 Playback performance 再生系 PLAYBACK I REC/PLAY II

Deck settings:

Mode : PLAY
DOLBY NR Switch : OFF

TEAC test tapes:

MTT-150C : For Dolby level calibration
MTT-25702 : For playback frequency response check NORMAL tape
MTT-5512 : For S/N check NORMAL tape

ITEM 項目	SETTING 設定	INPUT SIGNAL 入力信号	ADJUSTMENTS 調整個所	MEASURING POINTS, RESULT 測定個所・調整値	REMARKS 備考
1. Head azimuth adjustment アジマス調整	Connection : Fig. 2-5 Check/adjust in FWD, REV respectively FWD、REVそれぞれ調整・確認	MTT-150C	Check	OUTPUT : Phase : within 45° 位相 : 45° 以内 (Fig. 2-6)	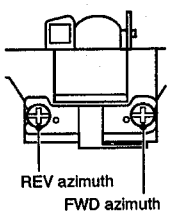
		MTT-25702 (12.5kHz)	Azimuth screws アジマス調整ねじ	OUTPUT : Maximum output level at L & R-ch Lch、Rchとも出力最大	
2. DOLBY level ドルビーレベル	Connection : Fig. 2-7 FWD PLAY	MTT-150C	R11/R21	TP ; C116⊖/C216⊖ : −6dB (388mV)	PLAYBACK I
			R12/R22		REC/PLAY II
3. Playback output level 再生出力レベル	Connection : Fig. 2-4 FWD PLAY	MTT-150C	Check	OUTPUT : −4.5 ± 1dB (411mV~518mV)	Ref. output level 基準出力レベル
	REV PLAY			−4.5 ± 1.5dB (388mV~549mV)	
4. Meter level メーターレベル		MTT-150C	Check	PEAK LEVEL METER : ⧈ mark ± 1dot	
5. PHONES output level PHONES 出力レベル	Connection : Fig. 2-8	MTT-150C	Check	PHONES : −19 ± 3dB (61.6mV~123mV)	8Ω load 8Ω負荷
6. Playback frequency response 再生周波数特性	Connection : Fig. 2-4	MTT-25702	Check	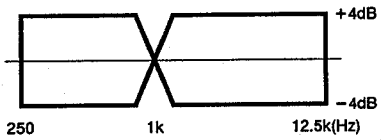	
7. Playback S/N ratio 再生S/N比	Connection : Fig. 2-4	MTT-5512 Playback the leader tape portion リーダーテープ部を再生	Check	46dB min.	Ratio of ref. level to noise 基準出力レベルとノイズの比

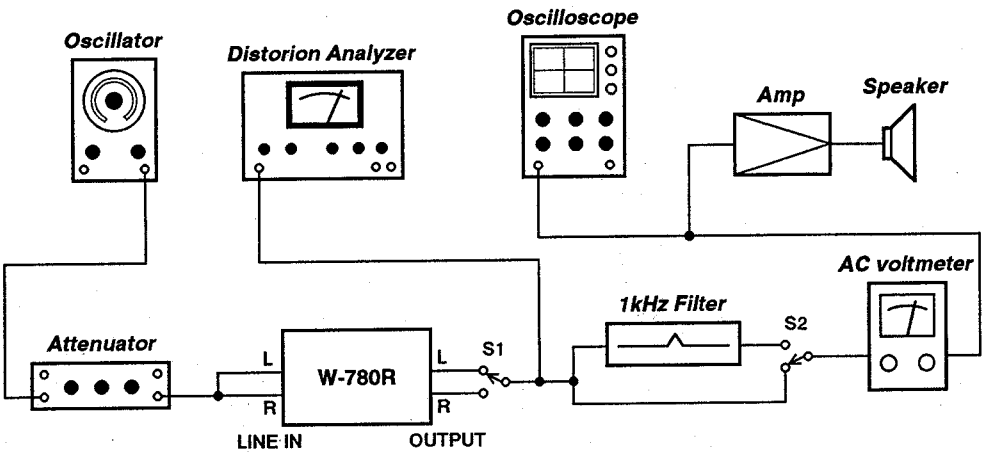

Fig. 2-4 Basic test setup

2-2-4 Monitor performance モニター系 REC/PLAY II

Deck settings:

Mode : REC-PAUSE
DOLBY NR Switch : OFF

ITEM 項目	SETTING 設定	INPUT SIGNAL 入力信号	ADJUSTMENTS 調整個所	MEASURING POINTS, RESULT 測定個所・調整値	REMARKS 備考
8. Min. LINE input level ライン最小入力レベル	Connection : Fig. 2-4 REC LEVEL Control:Max. BALANCE Control:Center	LINE IN : 400Hz/−19dB (87mV)	Check	OUTPUT : −4.5 ± 3dB (327mV~652mV)	
9. Specified LINE input level ライン規定入力レベル	Connection : Fig. 2-4	LINE IN : 400Hz/−9dB (275mV)	REC LEVEL BALANCE	OUTPUT : −4.5dB (462mV)	After adjusting, do not move (Specific position) 調整後は動かさないこと(規定位置)
10. Monitor S/N ratio モニターS/N比	Connection : Fig. 2-4	LINE IN : No signal 無信号	Check	60dB min.	Ratio of ref. level to noise 基準出力レベルとノイズの比

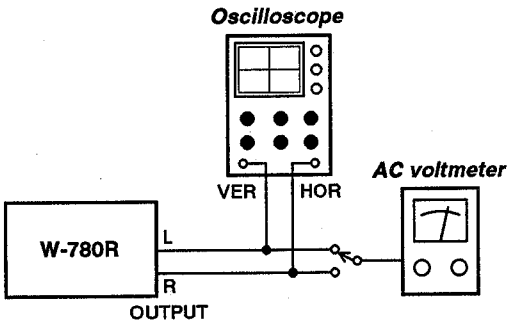

Fig. 2-5 Test setup for azimuth check

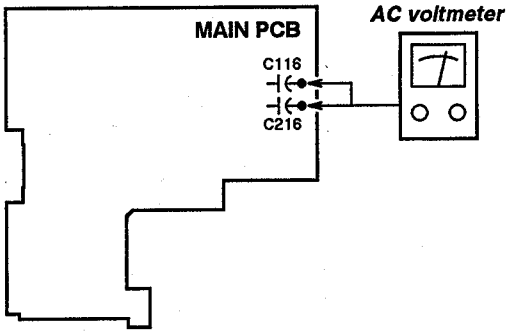

Fig. 2-7 Test setup for DOLBY level adjustment

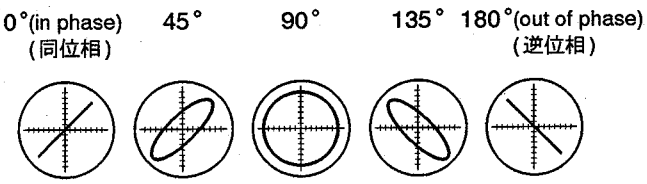

Fig. 2-6 Confirming phase relationship

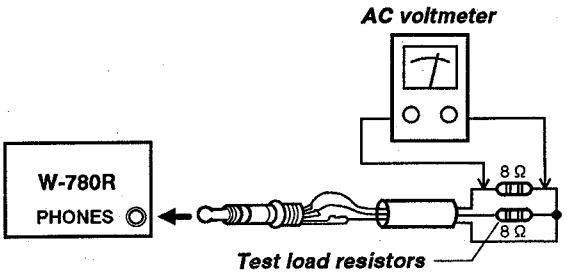

Fig. 2-8 Test setup for PHONES check

2-2-5 Recording performance 録音系 REC/PLAY II

Deck settings:

Mode : REC／PLAY
DOLBY NR Switch : OFF
REC LEVEL Control : Specified position 規定位置(Item 9)
BALANCE Control : Specified position 規定位置(Item 9)

TEAC recording test tapes:

MTT-5512 : For NORMAL
MTT-5562 : For CrO_2
MTT-5571 : For METAL

ITEM 項目	SETTING 設定	INPUT SIGNAL 入力信号	ADJUSTMENTS 調整個所	MEASURING POINTS, RESULT 測定個所・調整値	REMARKS 備考
11. Bias osc frequency バイアス発振周波数	Connection : Fig. 2-9 TAPE : MTT-5512 Mode : REC	LINE IN : No signal 無信号	L301	P303-2 : 100kHz	
12. Step up coil ステップアップコイル	Connection : Fig. 2-10 TAPE : MTT-5512 Mode : REC	LINE IN : No signal 無信号	L103／L203	TP ; W152／W153 : Min. DC voltage DC電圧最小	
13. Record bias 録音バイアス	Connection : Fig. 2-4 TAPE : MTT-5512	LINE IN : 250Hz/10kHz − 42dB (6.16mV)	R14／R24	OUTPUT : Nearly equal level at both frequencies 両周波数の録再出力が同レベル（± 0.5dB）	
14. MPX filter MPXフィルター	Connection : Fig. 2-4 Mode : REC	LINE IN : 19kHz/− 12dB (195mV)	L101／L201	30dB min.	Ratio of ref. level to signal 基準出力レベルに対する比
15. Record level 録音レベル	Connection : Fig. 2-4 TAPE : MTT-5512	LINE IN : 400Hz/− 12dB (195mV)	R13／R23	OUTPUT : − 7.5 ± 1dB (291mV～367mV)	
	TAPE : MTT-5562 MTT-5571		Check	− 7.5 ± 1.5dB (275mV～388mV)	
16. Total harmonic distortion 総合歪率	Connection : Fig. 2-4 TAPE : MTT-5512 MTT-5562 MTT-5571	LINE IN : 400Hz/− 12dB (195mV)	Check	NORMAL : 2.0% or less CrO_2 : 2.5% or less METAL : 3.0% or less	
17. Overall frequency response 録再周波数特性	Connection : Fig. 2-4 TAPE : MTT-5512 MTT-5562 MTT-5571	LINE IN : 250Hz～12.5kHz − 42dB (6.16mV)	Check	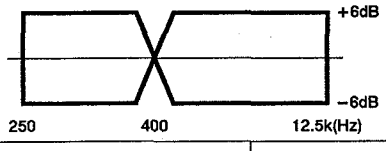	
18. Overall S/N ratio 総合S／N比	Connection : Fig. 2-4 TAPE : MTT-5512 MTT-5562 MTT-5571	LINE IN : No signal 無信号	Check	NORMAL : 45dB min. CrO_2 : 46dB min. METAL : 46dB min.	Ratio of ref. level to noise 基準出力レベルとノイズの比

ITEM 項 目	SETTING 設 定	INPUT SIGNAL 入力信号	ADJUSTMENTS 調整個所	MEASURING RESULT 調整値	REMARKS 備 考
19. Erase efficiency 消去率	Connection : Fig. 2-4 TAPE : MTT-5571 1kHz B.P.F in	LINE IN : 1kHz/+ 1dB (870mV)	Check	65dB min.	Ratio of the 1kHz recorded portion to the erased portion. 未消去部分と消去部分の比
20. REC MUTE function REC MUTE 効果	Connection : Fig. 2-4 TAPE : MTT-5571 1kHz B.P.F in	LINE IN : 1kHz/+ 1dB (870mV)	Check	65dB min.	Ratio of the 1kHz recorded portion to the "REC MUTE"portion. 録音部分と"REC MUTE"部分の比
21. Channel seperation チャンネル セパレーション	Connection : Fig. 2-4 TAPE : MTT-5562 1kHz B.P.F in	LINE IN : Lch 1kHz/− 9dB (275mV) Rch No signal 無信号	Check	35dB min.	Ratio of Lch (1kHz) to Rch (no signal). Lch(1kHz)とRch(無信号)の比
22. Adjacent track crosstalk トラック間 クロストーク	Connection : Fig. 2-4 TAPE : MTT-5571	LINE IN : Lch No signal 無信号 Rch 125Hz/-9dB (275mV)	Check	40dB min.	Invert tape and play Rch track. Check leckage level against the output reference of previously recorded portion. テープを反転して再生した時のRch出力レベルの比

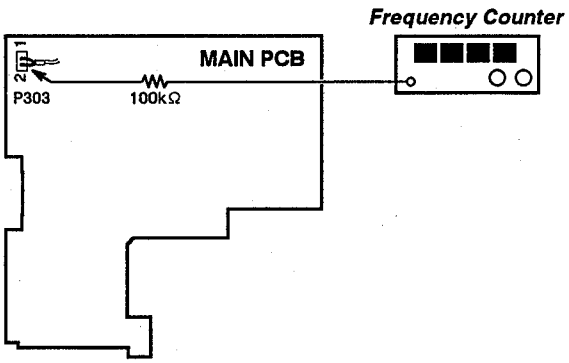

Fig. 2-9 Test setup for bias OSC adjustment

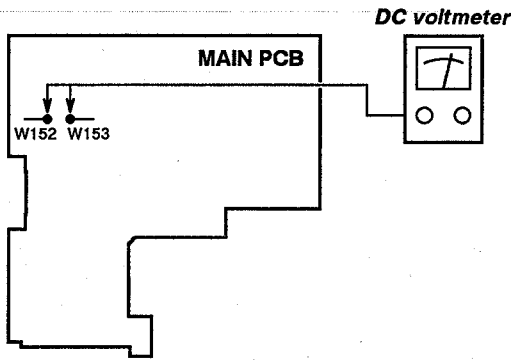

Fig. 2-10 Test setup for step up coil adjustment

MEMO

PARTS LIST SECTION

NOTES

- PC boards shown are viewed from parts side.
- Parts marked with ＊ require longer delivery time.
- The parts with no reference number or no parts number in the exploded views are not supplied.
- As regards the resistors and capacitors, refer to the circuit diagrams contained in this manual.
- ⚠ Parts marked with this sign are safety critical components. They must be replaced with identical components - refer to the appropriate parts list and ensure exact replacement.
- Parts of [ ] mark can be used only with the version designated.
  [J]:JAPAN [US]:U.S.A. [C]:CANADA [GE]:GENERAL EXPORT
  [E]:EUROPE [UK]:U.K. [A]:AUSTRALIA

注　意

- プリント基板図は部品面が示されています。
- ＊印の部品は納期が若干かかります。
  あらかじめご了承ください。
- 分解図に部番のない部品及び品番のない部品は供給しません。
- 標準の抵抗、コンデンサーは省略してあります。
  回路図を参照してください。
- ⚠印は安全重要部品です。
  交換する時は必ずティアック指定の部品を使用してください。
- 仕向先
  [J]:JAPAN [US]:U.S.A. [C]:CANADA [GE]:GENERAL EXPORT
  [E]:EUROPE [UK]:U.K. [A]:AUSTRALIA

3 EXPLODED VIEWS AND PARTS LIST

分解図とパーツリスト

EXPLODED VIEW-1

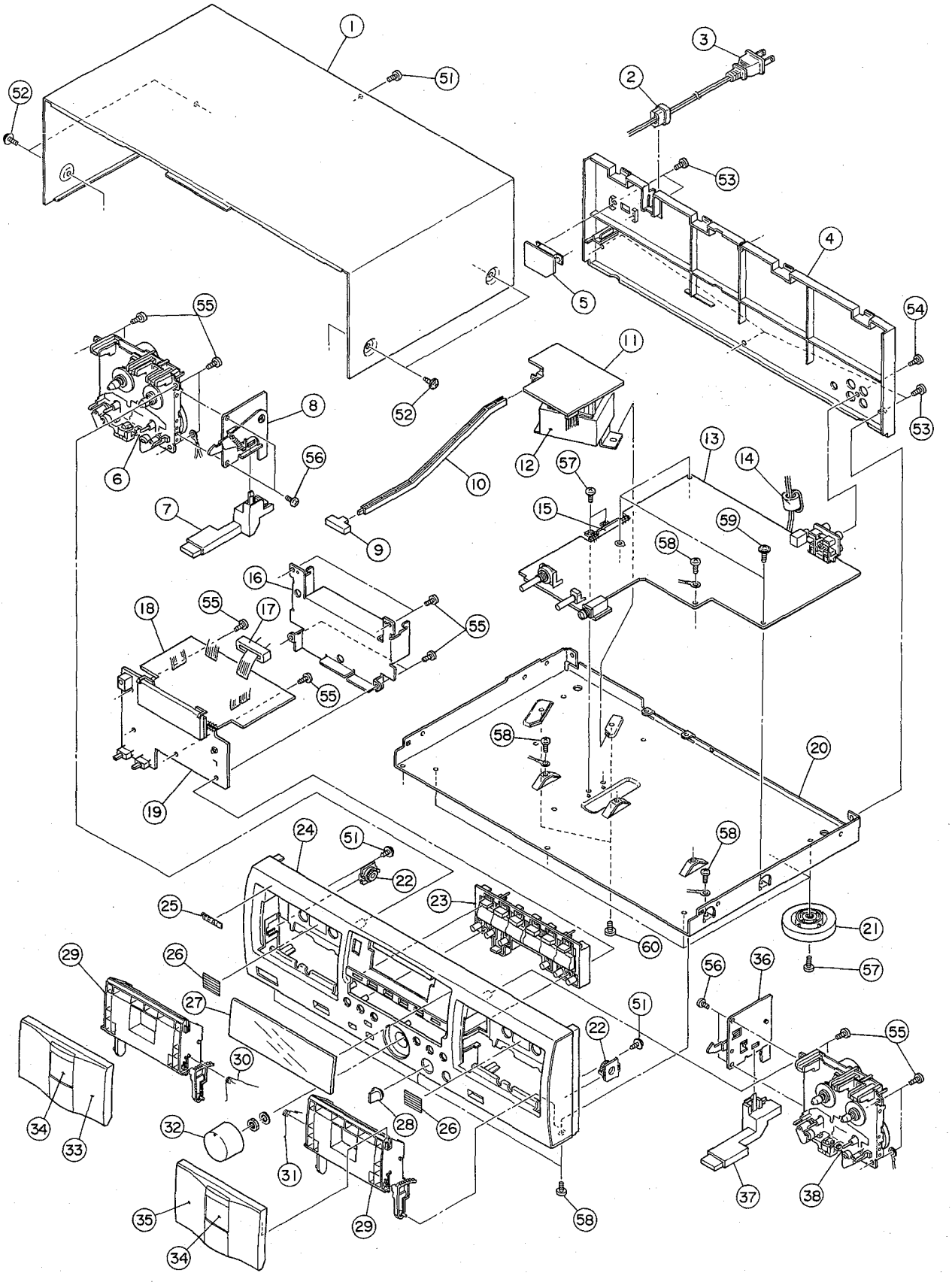

EXPLODED VIEW-1

REF. NO.	PARTS NO.	DESCRIPTION	REMARKS
1- 1	*3M0011900A	BONNET	
1- 2	⚠*9121000102	BUSHING, #2271	
1- 3	⚠*3E002120	POWER CORD [J]	
	⚠*3E000320	POWER CORD(POLARIZED) [US, C]	
	⚠*3E000330	POWER CORD [GE, US]	
	⚠*3E000340	POWER CORD [E]	
	⚠*3E000350	POWER CORD [UK]	
	⚠*3E000360	POWER CORD [A]	
1- 4	*3M0010900A	REAR PANEL [J, US, C, E, UK, A]	
	*3M0010910A	REAR PANEL [GE, US]	
1- 5	*3E9503200A	PCB ASSY, SELECTOR [GE, US]	
1- 6	*3M0010300A	MECH ASSY, P CMAL2Z062A	
1- 7	3M0011700A	BUTTON, EJECT L	
1- 8	*3M0013100A	EJECT ASSY, L	
1- 9	*3M0001900A	PUSH BUTTON C (POWER)	
1-10	*3M0011800A	LINK, POWER	
1-11	*3E9503100A	PCB ASSY, TRANS [J]	
	*3E9503110A	PCB ASSY, TRANS [US, C]	
	*3E9503120A	PCB ASSY, TRANS [GE, US]	
	*3E9503130A	PCB ASSY, TRANS [E, UK, A]	
1-12	⚠ 3B0018900A	TRANS, ALL	
1-13	*3E9502700A	PCB ASSY, MAIN	
1-14	*3E002730	FER. CORE, 13X7X5 [E, UK]	
1-15	*3E9503000A	PCB ASSY, IC	
1-16	*3M0009900A	SHIELD PLATE	
1-17	*3E002720	FER. CORE, 18. 3X10X10 [E, UK]	
1-18	*3E9502800A	PCB ASSY, CONT. [J, US, C, GE, A]	
	*3E9502810A	PCB ASSY, CONT. [E, UK]	
1-19	*3E9502900A	PCB ASSY, KEY	
1-20	----------	MAIN CHASSIS	
1-21	*3M0009400A	FOOT ASSY, 56 (SILVER)	
1-22	9260077301	DAMPER, SD-385	
1-23	*3M0011500A	BUTTON, MAIN	
1-24	*3M0011000A	FRONT PNL ASSY	
1-25	*3M0002000A	TEAC EMBLEM	
1-26	*9260205700	PLATE, REFLECT	
1-27	*3M0011600A	COVER, METER	
1-28	9260151001	KNOB, PAN CAP	
1-29	*3M0011100A	CASE, LEAD	
1-30	*3M0010400A	TORSION SPRING, CASE I	
1-31	*3M0010500A	TORSION SPRING, CASE II	
1-32	9260156500	VR KNOB	
1-33	3M0011300A	DOOR, LEAD A	
1-34	3M0014800A	LEAD WINDOW	
1-35	3M0011400A	DOOR, LEAD B	
1-36	*3M0013200A	EJECT ASSY, R	
1-37	3M0011710A	BUTTON, EJECT R	
1-38	*3M0010200A	MECH ASSY, R/P CMAL2Z063A	
1-51	*3B0002308A	SCREW, J P M3X8 (BLK)	
1-52	*3B0001806A	SCREW, J, S M3X6 (BLK)	
1-53	*3B0004406A	SCREW, BPS M3X6 (BLK)	
1-54	*3B0004808A	SCREW, BPP M3X8 (BLK)	
1-55	*3B0000808A	SCREW, BPP M3X8	
1-56	*3B0000004A	SCREW, BPS M2. 6X4	
1-57	*3B0000108A	SCREW, BPS M3X8	
1-58	*3B0000106A	SCREW, BPS M3X6	
1-59	*3B0001306A	SCREW, J, S M3X6	
1-60	*3B0004208A	SCREW, BPAW M4X8	

EXPLODED VIEW-2

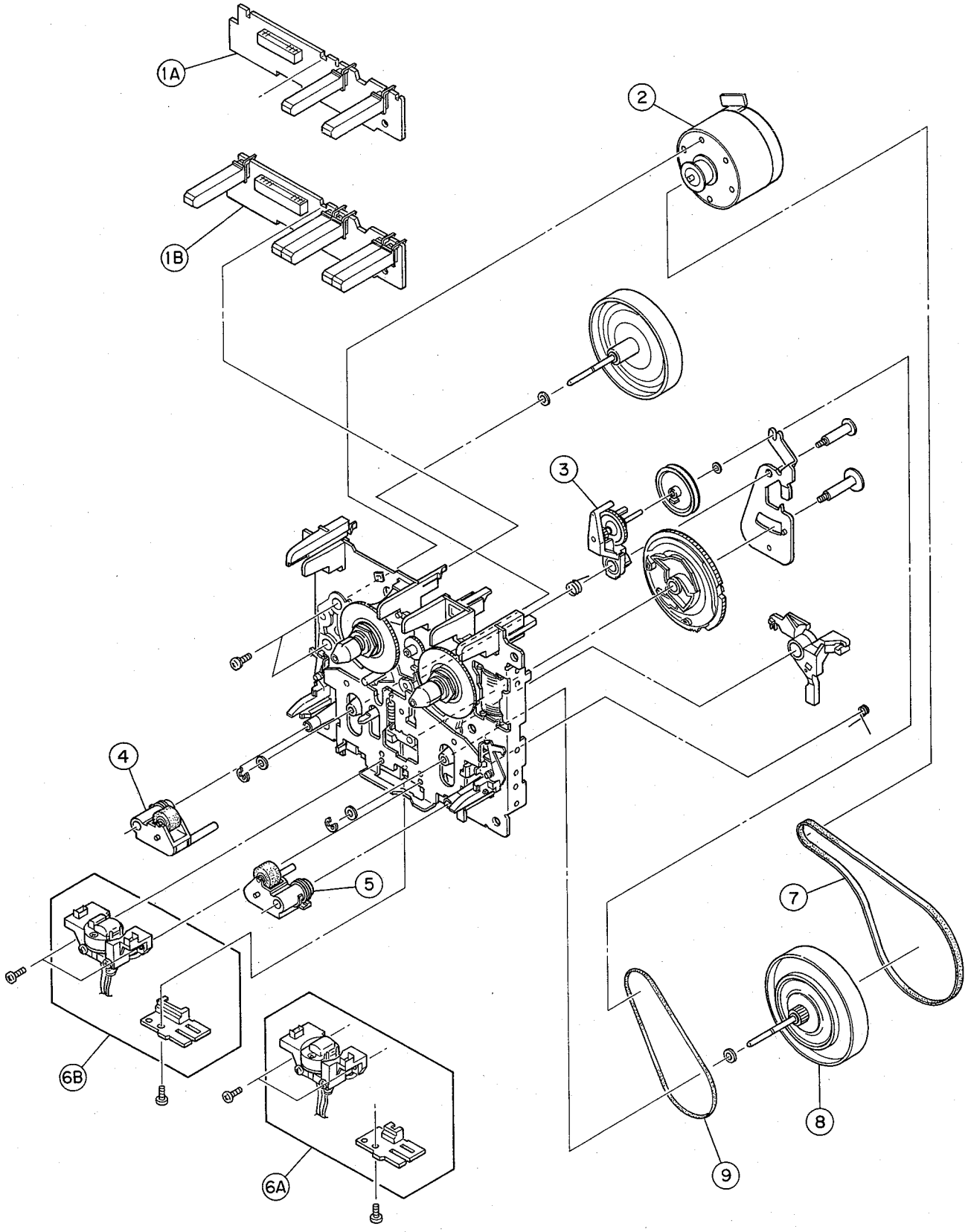

4 PC BOARDS AND PARTS LIST

基板図とパーツリスト

CONTROL PCB / KEY PCB

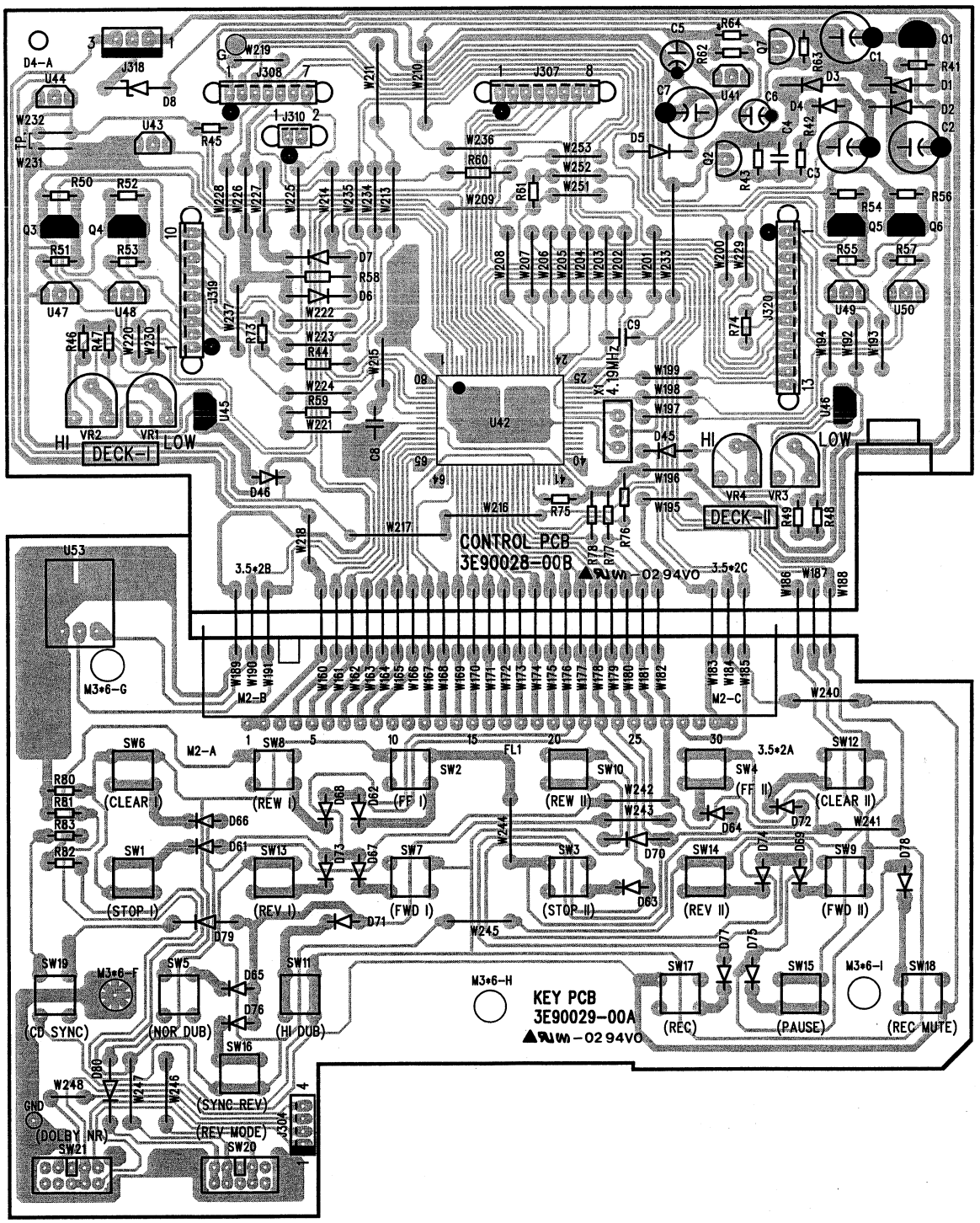

EXPLODED VIEW-2 (CMAL2Z062A/CMAL2Z063A)

REF. NO.	PARTS NO.	DESCRIPTION	REMARKS
2- 1A	3M002880	PCB CONTROL BLK(A) ·····	CMAL2Z062A (PLAY)
2- 1B	3M002890	PCB CONTROL BLK(B) ·····	CMAL2Z063A (REC/PLAY)
2- 2	3M002870	MTR MAIN BLK	
2- 3	3M002900	CLUTCH ASSY BLK(A)	
2- 4	3M002930	ROLLER PINCH BLK L	
2- 5	3M002920	ROLLER PINCH BLK R	
2- 6A	3M002850	PLATE HD BLK A ·····	CMAL2Z062A (PLAY)
2- 6B	3M002860	PLATE HD BLK B ·····	CMAL2Z063A (REC/PLAY)
2- 7	3M002950	BELT MAIN	
2- 8	3M002910	CLUTCH ASSY BLK(B)	
2- 9	3M002940	F/R BELT	

Note:
- The parts with no reference number in the exploded views are not supplied.
- 分解図に部番のない部品は供給できません。

MAIN PCB / IC PCB

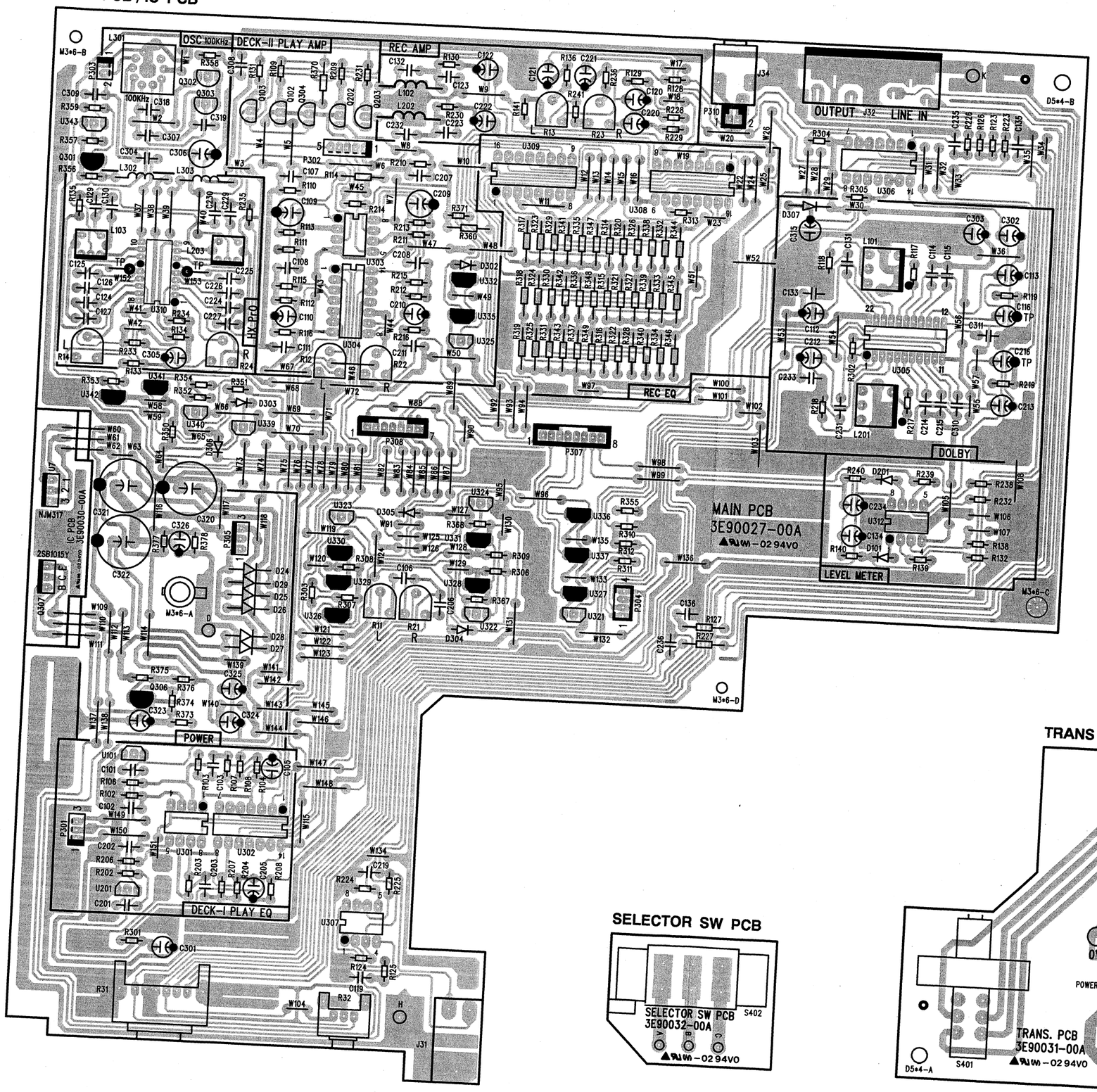

SELECTOR SW PCB

TRANS PCB

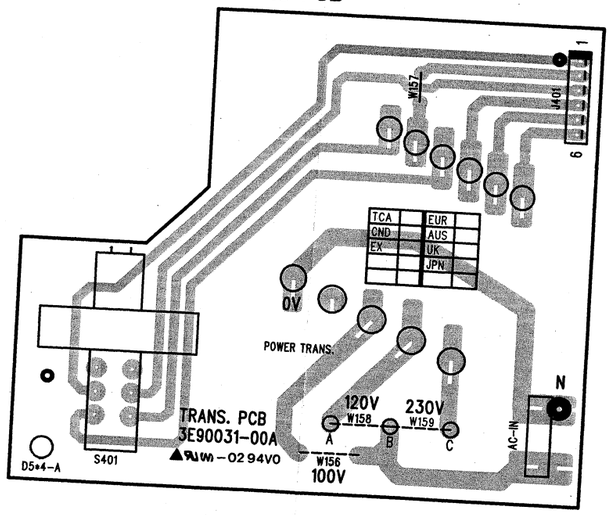

CONTROL PCB ASSY

REF. NO.	PARTS NO.	DESCRIPTION
	*3E9502800A	PCB ASSY, CONT. [J, US, C, GE, A]
	*3E9502810A	PCB ASSY, CONT. [E, UK]
	*3E9002800A	PCB, CONTROL
	3E002720	FER. CORE, 18. 3X10X10 [E, UK]
C7	⚠ 3C000770	CE, 25V 220UF M
D1	3S000551	ZENER DIODE, MTZ J T-7727C
D2, 3	3S000030	DIODE, 1N4003
D4	3S000241	DIODE, 1SS133T-77
D5	⚠ 3S000030	DIODE, 1N4003
D6, 7	3S000241	DIODE, 1SS133T-77
D8	3S000341	ZENER DIODE, MTZ3. 9B
D45, 46	3S000241	DIODE, 1SS133T-77
J318	3E002380	CONNECTOR PLUG, 3P B3B-EH
Q1	3S000020	TR, 2SA1015GR
Q2	3S000000	TR, 2SC1815GR
Q3-6	3S000320	TR, 2SA1237TV2Q
Q7	3S000000	TR, 2SC1815GR
U41	⚠ 3S000380	IC, TA78L005AP
U42	3S000370	IC, CXP82612
U43, 44	3S000290	TR, DTC124ESTP
U45, 46	3S000301	TR, DTA124ESTP
U47-50	3S000290	TR, DTC124ESTP
VR1, 2	3R003780	VAR RES, 10K
VR3, 4	3R003780	VAR RES, 10K
X1	3E002200	RESONATOR, CERAMIC 4. 19MC5

KEY PCB ASSY

REF. NO.	PARTS NO.	DESCRIPTION
	*3E9502900A	PCB ASSY, KEY
	*3E9002900A	PCB, KEY
	*3M0012200A	SPACER, FL L
	*3M0012300A	SPACER, FL R
D61-80	3S000241	DIODE, 1SS133T-77
FL1	3M0014900A	FL DISPLAY, BJ-185GK
SW1-19	3E002070	SW, TACT
SW20, 21	3E002210	SW, SLIDE
U53	3S000390	REMOCON SENSOR, SBX1785-52

MAIN PCB ASSY

REF. NO.	PARTS NO.	DESCRIPTION
	*3E9502700A	PCB ASSY, MAIN
	*3E9002700A	PCB, MAIN
	9229087200	EARTH PLATE, B
C320-322	⚠ 3C001140	CE, 16V 2200UF M
D24-29	⚠ 3S000030	DIODE, 1N4003
D101, 201	3S000241	DIODE, 1SS133T-77
D302-306	3S000241	DIODE, 1SS133T-77
D307	3S000030	DIODE, 1N4003
J31	3E002140	JACK, JY-6313-01-030GD
J32	3E000010	JACK, RCA 4P RJ-1019-010
J34	3E002130	JACK, MINI JY-3550A-010
L101, 201	3E002100	FILTER, LOW PASS MPX
L102, 202	3E002050	COIL, 22MH EC46-223K-T2
L103, 203	3E002180	COIL, STEP UP
L301	3E002190	COIL, OSC 100KHZ
L302, 303	3E002041	COIL, 220UH EC36-221K-T2
P304	3E000680	CONNECTOR PLUG, 4P B4B-PH-K
P305	3E002380	CONNECTOR PLUG, 3P B3B-EH
P307	3E000720	CONNECTOR PLUG, 8P B8B-PH-K
P308	3E000710	CONNECTOR PLUG, 7P B7B-PH-K
P310	3E000660	CONNECTOR PLUG, 2P B2B-PH-K
Q102, 202	3S000000	TR, 2SC1815GR
Q103, 203	3S000410	TR, 2SC2240GR
Q301	3S000020	TR, 2SA1015GR
Q302, 303	3S000000	TR, 2SC1815GR
Q304	3S000410	TR, 2SC2240GR
Q306	3S000020	TR, 2SA1015GR
R11, 21	3R003780	VAR RES, 10K
R12, 22	3R003780	VAR RES, 10K
R13, 23	3R003770	VAR RES, 4. 7K
R14, 24	3R003780	VAR RES, 10K
R31	3R003800	VAR RES, RK16K12B0025
R32	3R003760	VAR RES, RK09K110
U101, 201	3S000290	TR, DTC124ESTP
U301, 303	3S000280	IC, UPC4570C
U302, 304	3S000430	IC, BU4066BC
U305	3S000360	IC, CXA1561S
U306	3S000430	IC, BU4066BC
U307	3S000260	IC, NJM4558D
U308	3S000350	IC, CXA1198-AP
U309	3S000310	IC, BU4051BC
U310	3S000270	IC, UPC1297CA
U312	3S000260	IC, NJM4558D
U321-325	3S000290	TR, DTC124ESTP
U326	3S000301	TR, DTA124ESTP
U327-330	3S000301	TR, DTA124ESTP
U331, 332	3S000301	TR, DTA124ESTP
U335-337	3S000301	TR, DTA124ESTP
U339, 340	3S000290	TR, DTC124ESTP
U341, 342	3S000301	TR, DTA124ESTP
U343	3S000290	TR, DTC124ESTP

IC PCB ASSY

REF. NO.	PARTS NO.	DESCRIPTION
	*3E9503000A	PCB ASSY, IC
	*3E9003000A	PCB, IC
Q307	⚠ 3S000400	TR, 2SB1015Y
U7	⚠ 3S000250	IC, NJM317F

SELECTOR SW PCB ASSY

REF. NO.	PARTS NO.	DESCRIPTION
	*3E9503200A	PCB ASSY, SELECTOR [GE, US]
	*3E9003200A	PCB, SELECTOR SW
S402	⚠ 3E002110	SW, SLIDE SL13B-022

TRANS PCB ASSY

REF. NO.	PARTS NO.	DESCRIPTION
	*3E9503100A	PCB ASSY, TRANS [J]
	*3E9503110A	PCB ASSY, TRANS [US, C]
	*3E9503120A	PCB ASSY, TRANS [GE, US]
	*3E9503130A	PCB ASSY, TRANS [E, UK, A]
	*3E9003100A	PCB, TRANS
	3E002170	TERMINAL LAPPING 2P[E, UK, A]
S401	⚠ 3E002060	SW, PUSH SPUN 12

5 INCLUDED ACCESSORIES
付属品

INCLUDED ACCESSORIES

REF. NO.	PARTS NO.	DESCRIPTION		REMARKS
	*3Y0001900A	OWNER'S MANUAL, J	[J]	Japanese
	*3Y0002000A	OWNER'S MANUAL, E/F	[US, C, GE, A]	English, French
	*3Y0002100A	OWNER'S MANUAL, E/F/G/I/S/D	[E, UK]	English, French, German, Italian, Spanish, Dutch
	*3E000380	PIN CORD		
	*3E002220	BATTERY, UM-4 (ENGLISH)	[J, E, UK]	
	*3E0026800A	REMOTE CONTROL UNIT, RC-622	[J, E, UK]	

W-780R

TEAC

ティアック株式会社

	オーディオ部	☎ (0422) 52-5073	〒180 東京都武蔵野市中町3－7－3	
技術的なお問合わせ	AV技術相談室	☎ (0422) 36-2210	〒180 東京都武蔵野市中町3－7－3	
サービスに関するお問合わせは、最寄りの営業所等へご連絡ください。営業所にはサービス・センターが併設されています。	札幌営業所	☎ (011) 521-4101(代)	〒064 札幌市中央区南7条西2－2	くぼたビル
	仙台営業所	☎ (022) 227-1501(代)	〒980 仙台市青葉区1番町2－5－5	中央ビル
	新潟サービス	☎ (025) 245-0103	〒950 新潟県新潟市本馬越1－4－11	黒井ハイツ
	大宮サービス	☎ (048) 642-4551	〒331 大宮市三橋2－8－46	
	多摩サービス	☎ (0422) 52-5102	〒180 東京都武蔵野市中町3－7－3	
	東京サービス	☎ (03) 3592-1827	〒100 東京都千代田区永田町2－10－7	星ガ岡会館
	千葉サービス	☎ (043) 255-1281	〒260 千葉市中央区椿森1－21－13	清水ビル
	神奈川サービス	☎ (0427) 46-6850	〒228 相模原市上鶴間35 53－1	グリーンシティビル
	静岡サービス	☎ (054) 238-2431	〒422 静岡市高松1－12－1	寿道ハイツ105号
	名古屋営業所	☎ (052) 702-3100(代)	〒465 名古屋市名東区上社5－406	
	京都サービス	☎ (075) 871-8730	〒616 京都市右京区常盤窪町19	西垣ビル
	大阪営業所	☎ (06) 384-5201(代)	〒564 吹田市垂水町3－34－10	
	岡山サービス	☎ (0862) 25-8601	〒700 岡山市新保1142－6	
	広島営業所	☎ (082) 294-4751(代)	〒730 広島市中区西川口町13－19	
	福岡営業所	☎ (092) 431-5781(代)	〒812 福岡市博多区東光2－2－24	
	福岡サービス	☎ (092) 936-5672	〒811-22 福岡県粕屋郡志免町志免1041	

TEAC CORPORATION	3-7-3, Nakacho, Musashino-shi, Tokyo 180, Japan	Phone:(0422)52-5081
TEAC AMERICA, INC.	7733 Telegraph Road, Montebello, California 90640	Phone:(213)726-0303
TEAC CANADA LTD.	340 Brunel Road, Mississauga, Ontario L4Z 2C2, Canada	Phone:905-890-8008
TEAC UK LIMITED	5 Marlin House, Marlins Meadow, The Croxley Centre, Watford, Herts. WD1 8YA, U.K.	Phone:01923-819699
TEAC DEUTSCHLAND GmbH	Bahnstrasse 12, 65205 Wiesbaden-Erbenheim, Germany	Phone:0611-71580
TEAC FRANCE S.A.	17, Rue Alexis-de-Tocqueville, CE 005 92182 Antony Cedex, France	Phone:(1)42.37.01.02
TEAC NEDERLAND BV	Perkinsbaan 11, 3439 ND Nieuwegein, Nederland	Phone:03-402-30229
TEAC AUSTRALIA PTY., LTD. A.C.N. 005 408 462	106 Bay Street, Port Melborne, Victoria 3207, Australia	Phone:(03)9644-2442
TEAC ITALIANA S.p.A.	Via C. Cantù 5, Cinisello Balsamo, Milano, Italy	Phone:02-66010500

PRINTED IN JAPAN 1096SK 0.43 MA-0022A

TEAC SCHEMATIC DIAGRAM W-780R CONTROL SECTION

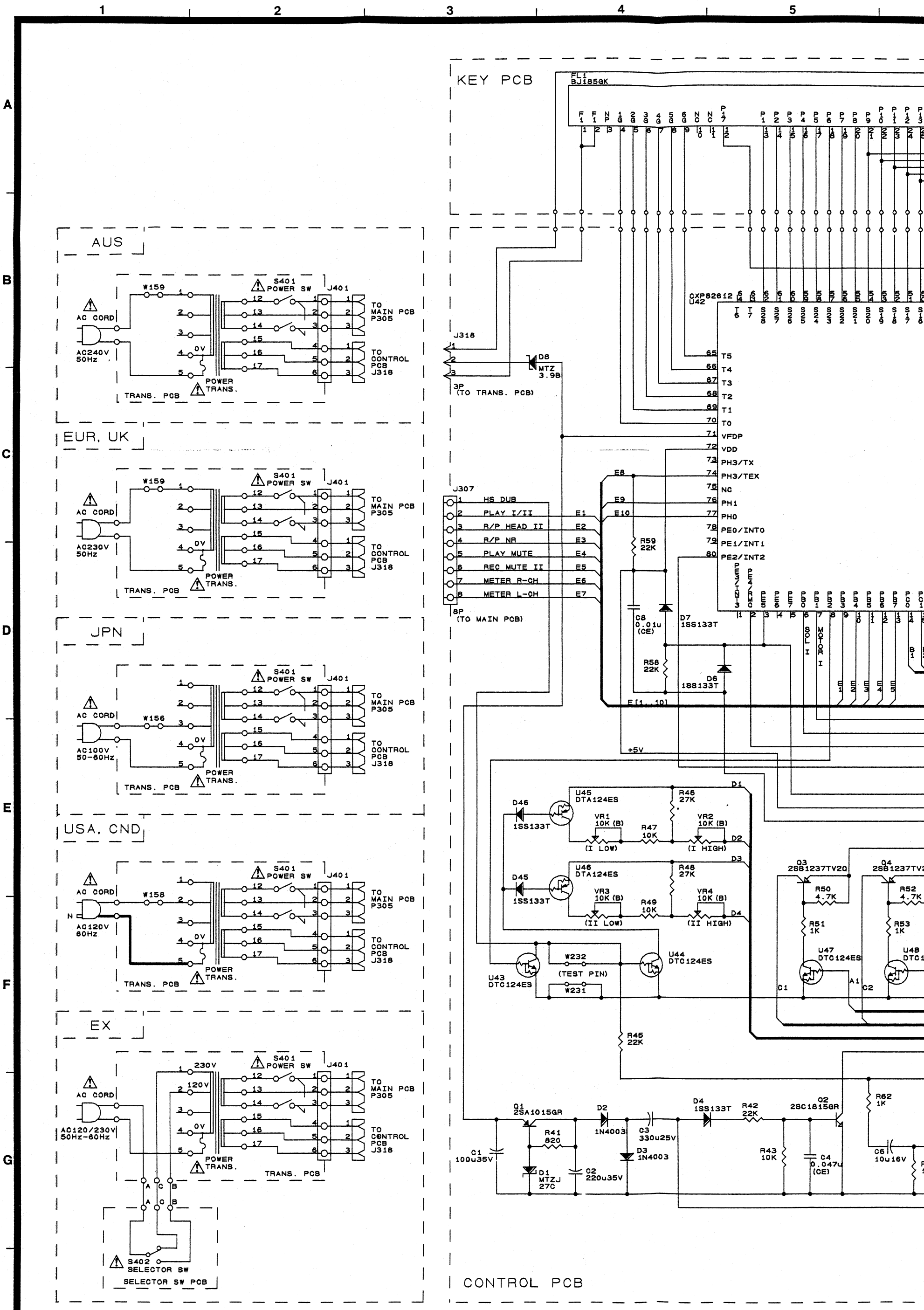

INSTRUCTIONS FOR SERVICE PERSONNEL

BEFORE RETURNING APPLIANCE TO THE CUSTOMER, MAKE LEAKAGE-CURRENT OR RESISTANCE MEASUREMENTS TO DETERMINE THAT EXPOSED PARTS ARE ACCEPTABLY INSULATED FROM THE SUPPLY CIRCUIT.

NOTES:

1. Resistor values are in ohms (k=kilo-ohms, M=megohms).
2. Capacitor values are in microfarads (p=picofarads).
3. ⚠ Parts marked with this sign are safety critical components. They must always be replaced with identical components-refer to the appropriate parts list and ensure exact replacement.

注意

1. 抵抗の単位はΩ（k＝kΩ，M＝MΩ）です。
2. コンデンサの単位はμF（p＝pF）です。
3. ⚠マークのある部品は安全規格重要部品です。
交換するときは必ずティアック指定の部品を使用してください。

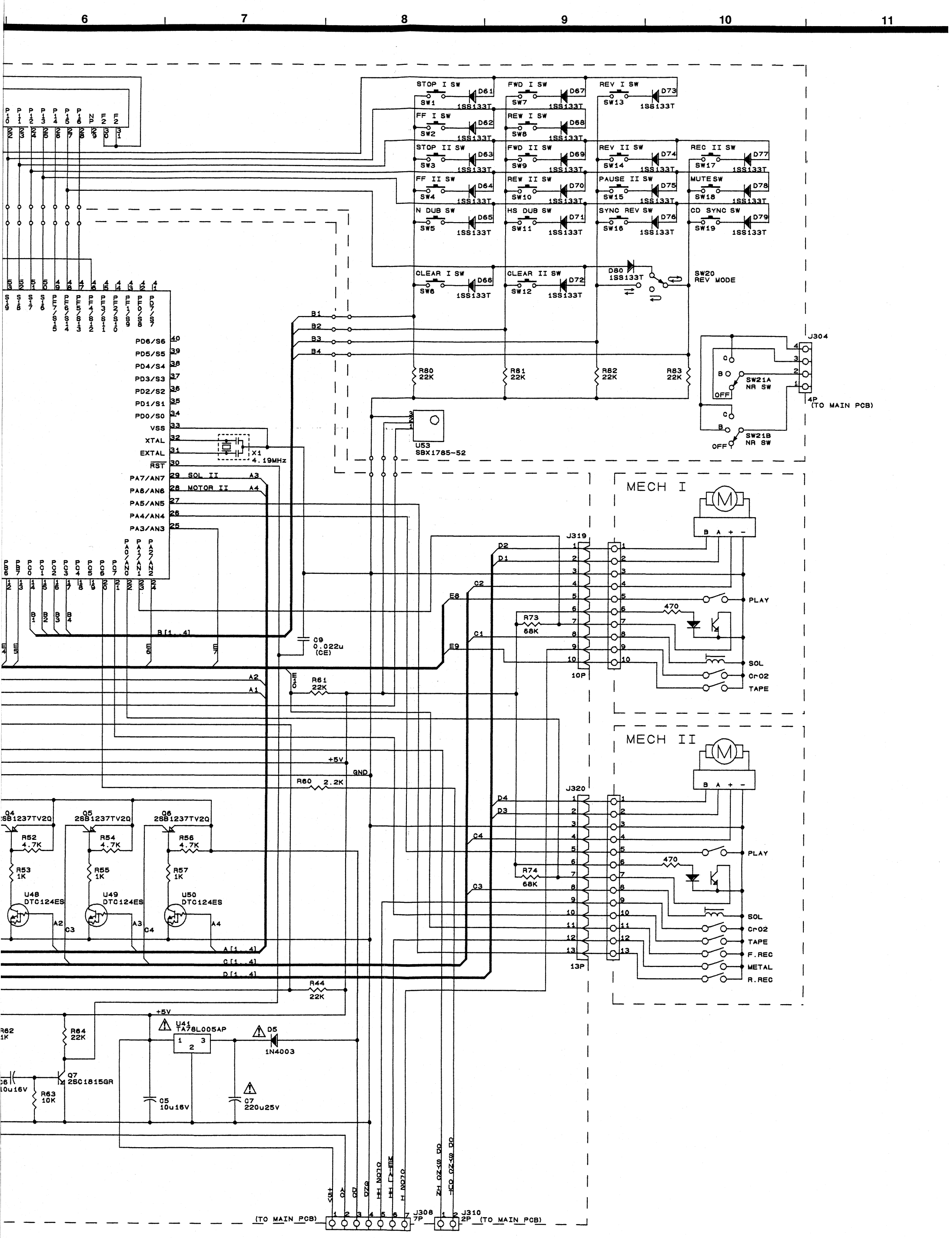

W-780R

Double Cassette Deck

1 st Issue; October 1996

TEAC SCHEMATIC DIAGRAM W-780R R/P AMP SECTION

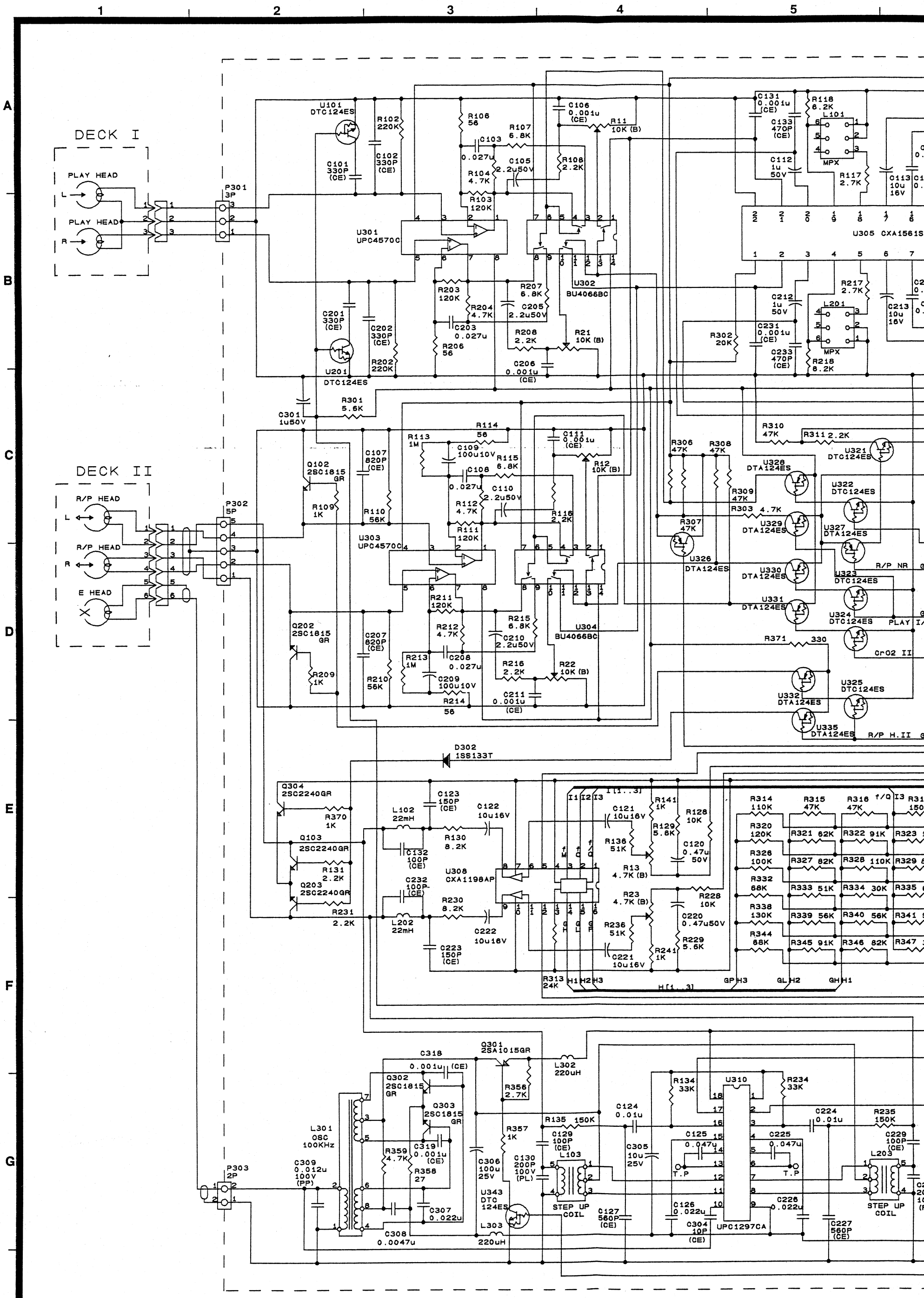

INSTRUCTIONS FOR SERVICE PERSONNEL

BEFORE RETURNING APPLIANCE TO THE CUSTOMER, MAKE LEAKAGE-CURRENT OR RESISTANCE MEASUREMENTS TO DETERMINE THAT EXPOSED PARTS ARE ACCEPTABLY INSULATED FROM THE SUPPLY CIRCUIT.

注意

1. 抵抗の単位はΩ（k＝kΩ，M＝MΩ）です。
2. コンデンサの単位はμF（p＝pF）です。
3. ⚠マークのある部品は安全規格重要部品です。交換するときは必ずティアック指定の部品を使用してください。

NOTES:

1. Resistor values are in ohms (k=kilo-ohms, M=megohms).
2. Capacitor values are in microfarads (p=picofarads).
3. ⚠ Parts marked with this sign are safety critical components. They must always be replaced with identical components-refer to the appropriate parts list and ensure exact replacement.

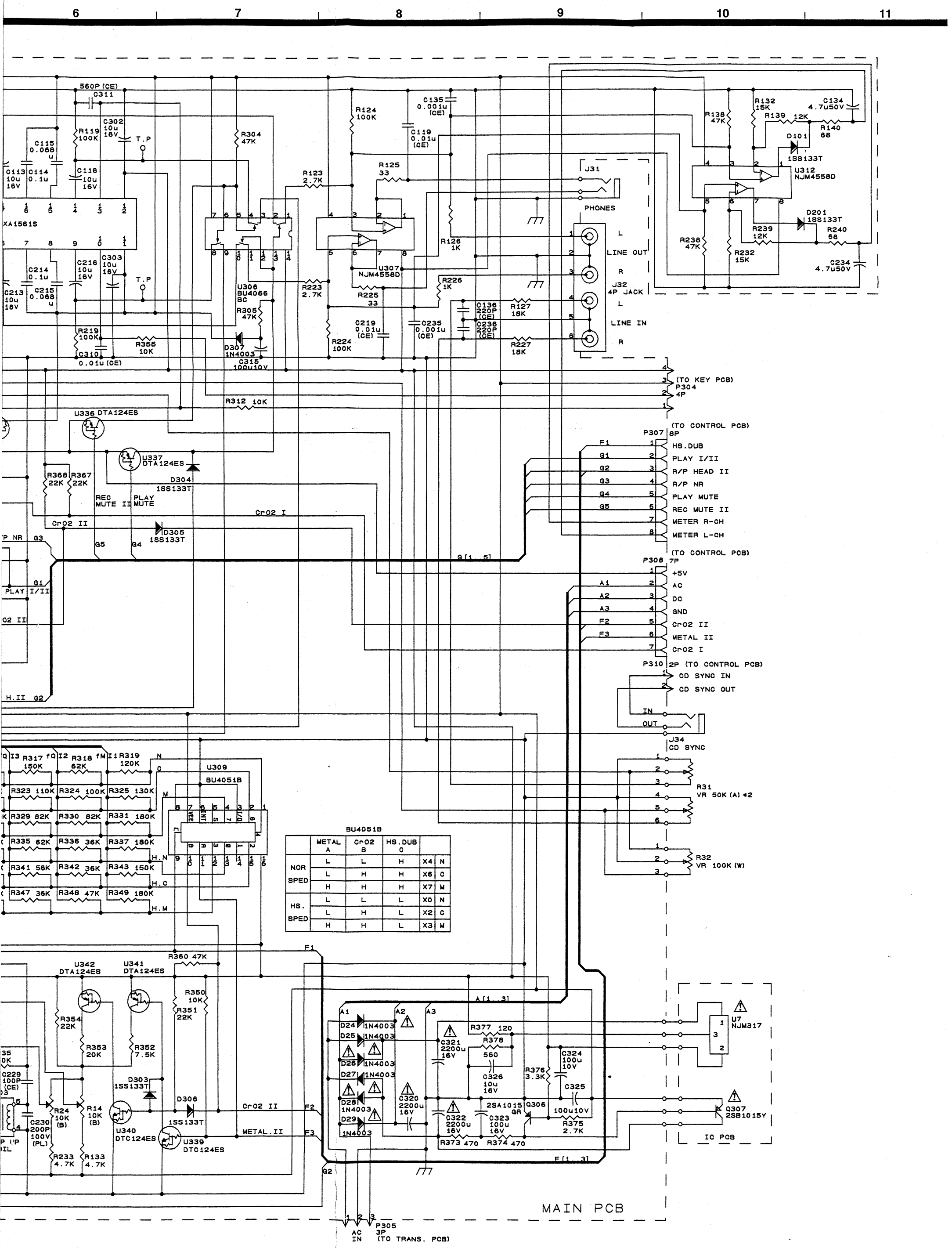

BU4051B

	METAL A	CrO2 B	HS.DUB C		
NOR SPED	L	L	H	X4	N
	L	H	H	X6	C
	H	H	H	X7	M
HS. SPED	L	L	L	X0	N
	L	H	L	X2	C
	H	H	L	X3	M

W-780R

Double Cassette Deck

1 st Issue; October 1996