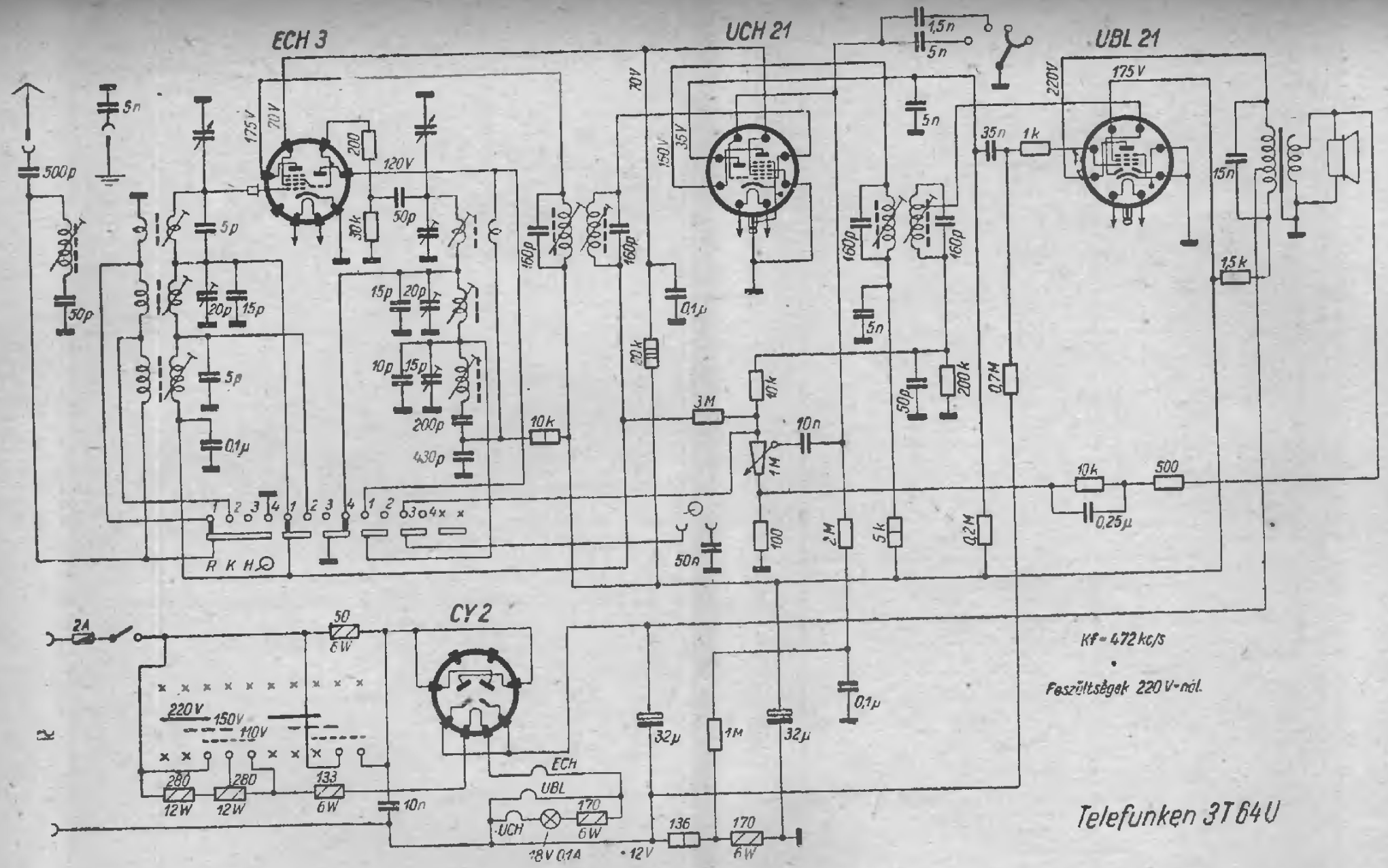
ECH 3
UCH 21
UBL 21
CY 2
Kf = 472 kc/s
Feszültségek 220 V-nál.
Telefunken 3T 64U