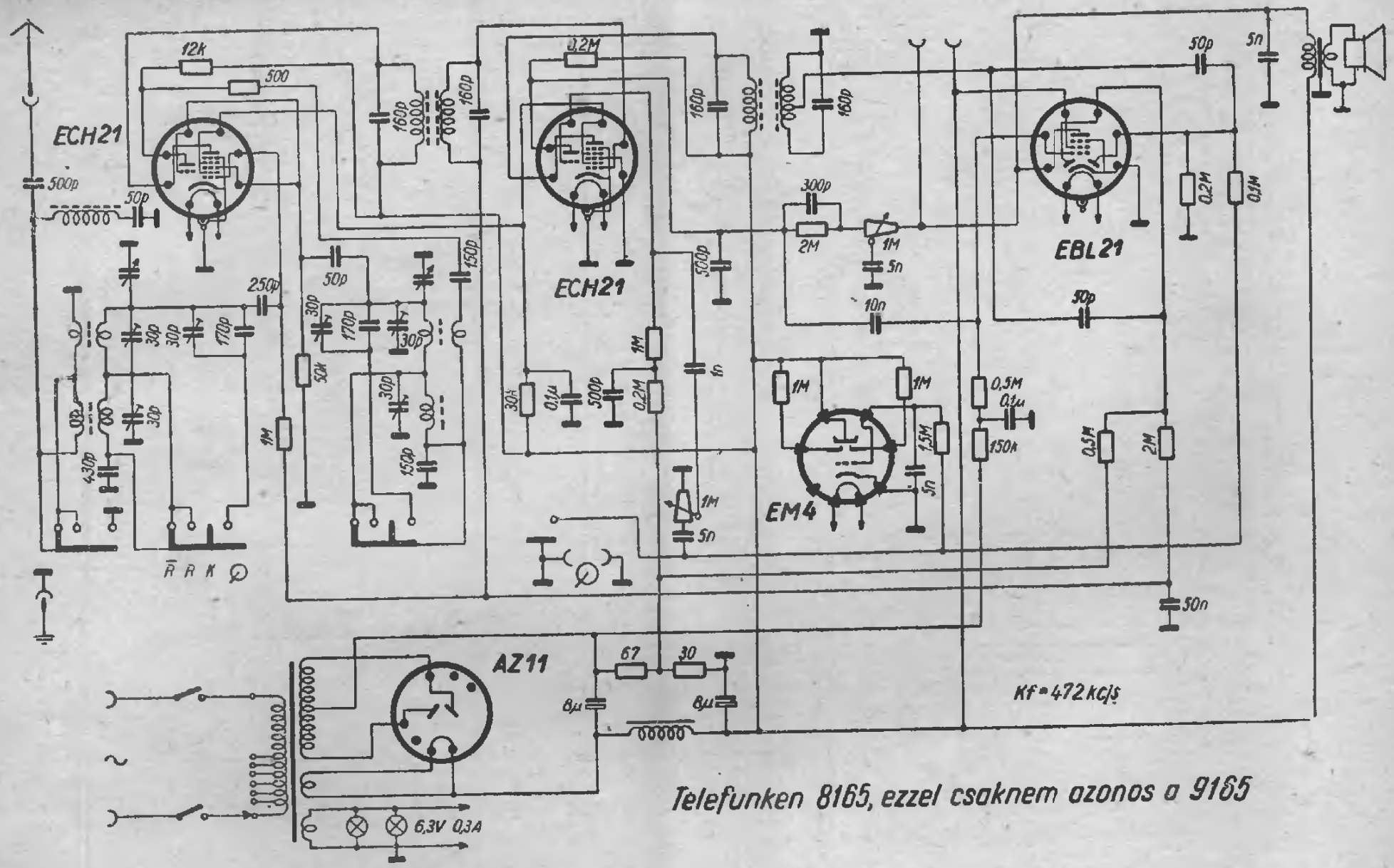

Telefunken 8165, ezzel csaknem azonos a 9165