| | | | |
|---|---|---|---|
| Fabr: Unica<br>Type: U436<br>Navn:<br>Aargang: 1935-36 | Rør: CF3 - CF7 - CL2 - CY2<br>Urdox 1520/5 | | RATEKSA DIAGRAM NR. 564 |
| | Skala: 6V. 0,23 Amp. | MF: Khz. | |
| | Sikring: | Mtr. | |

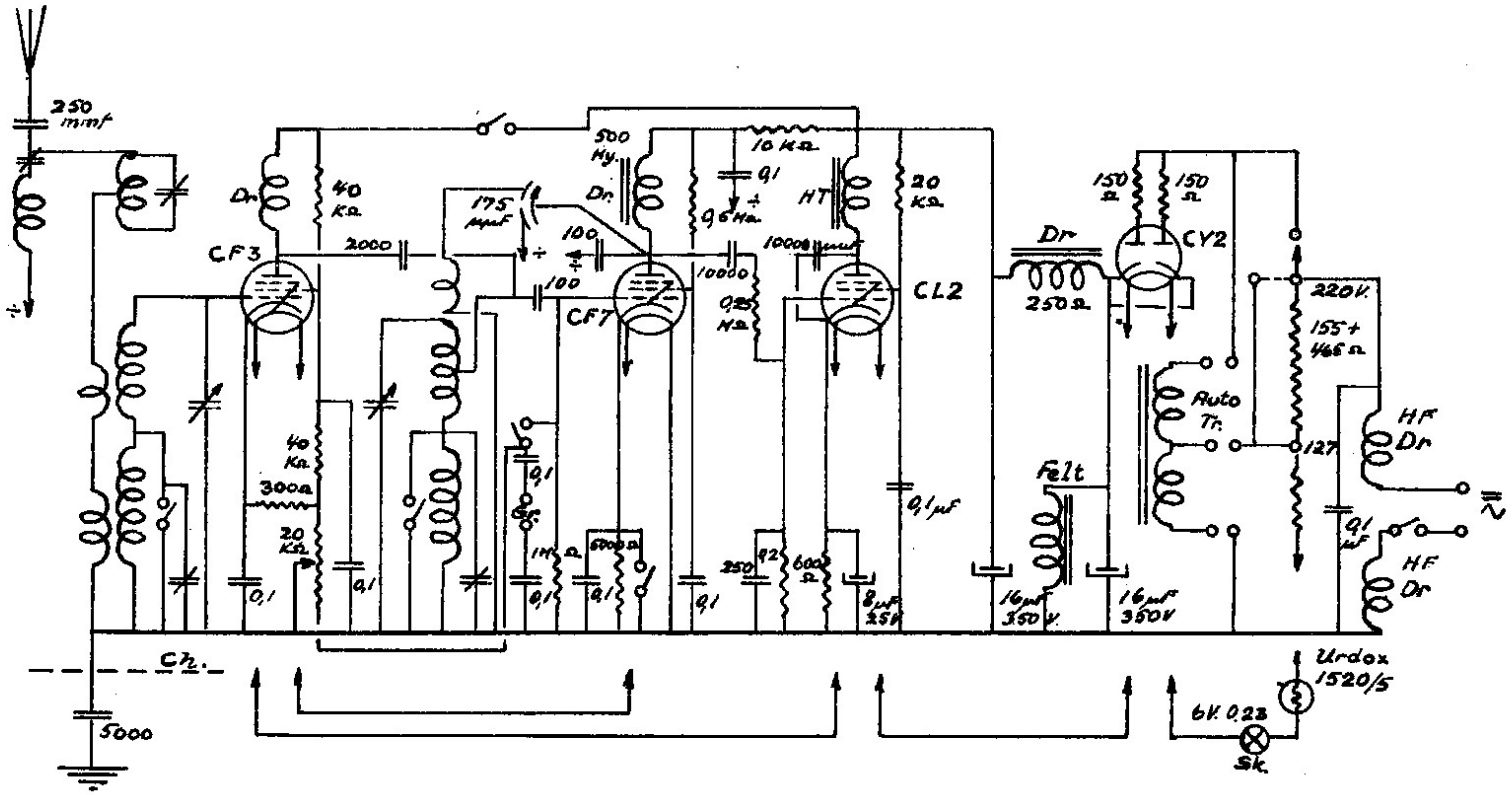


Eftertryk forbua