V15 (VOX LTD)
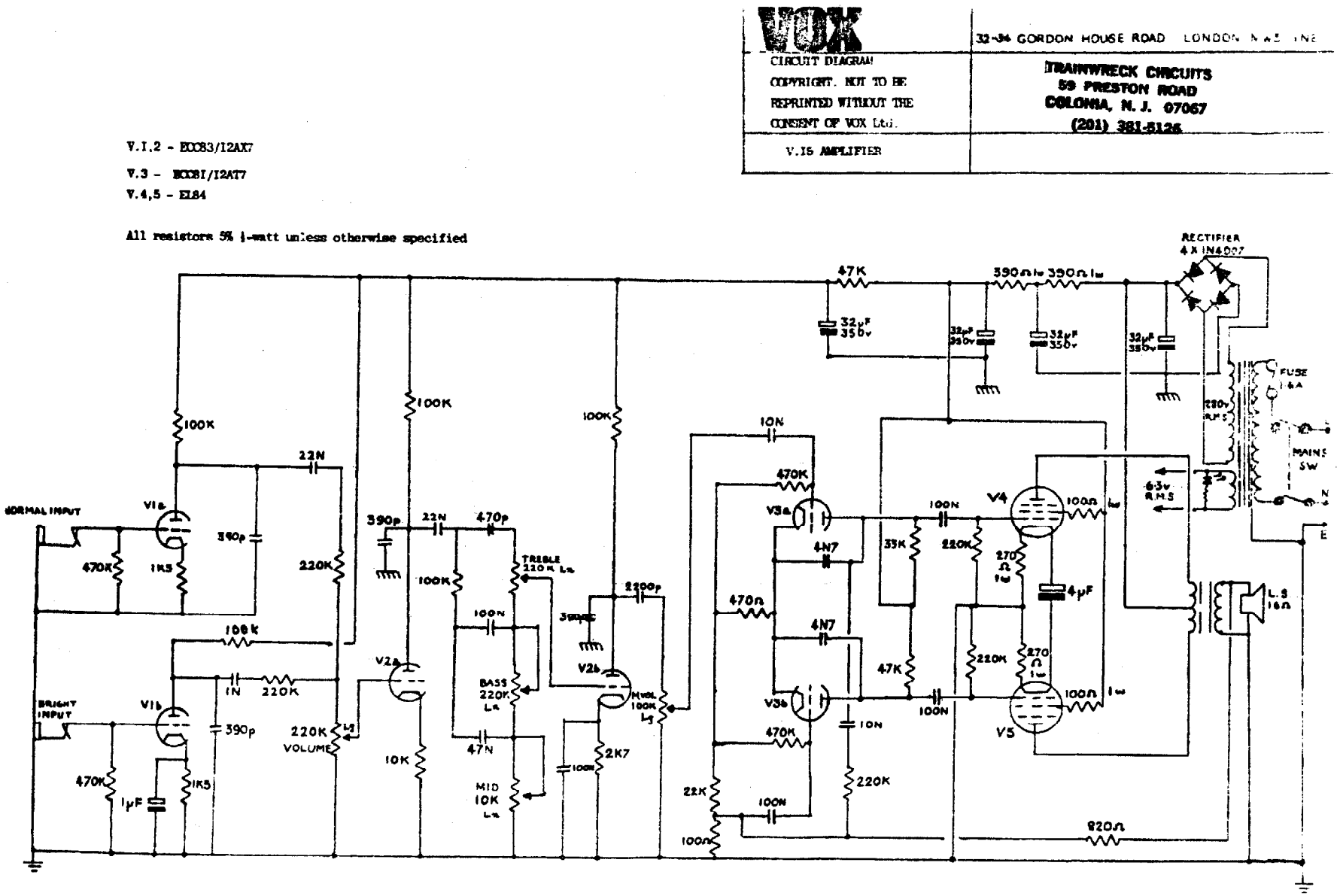
Vox