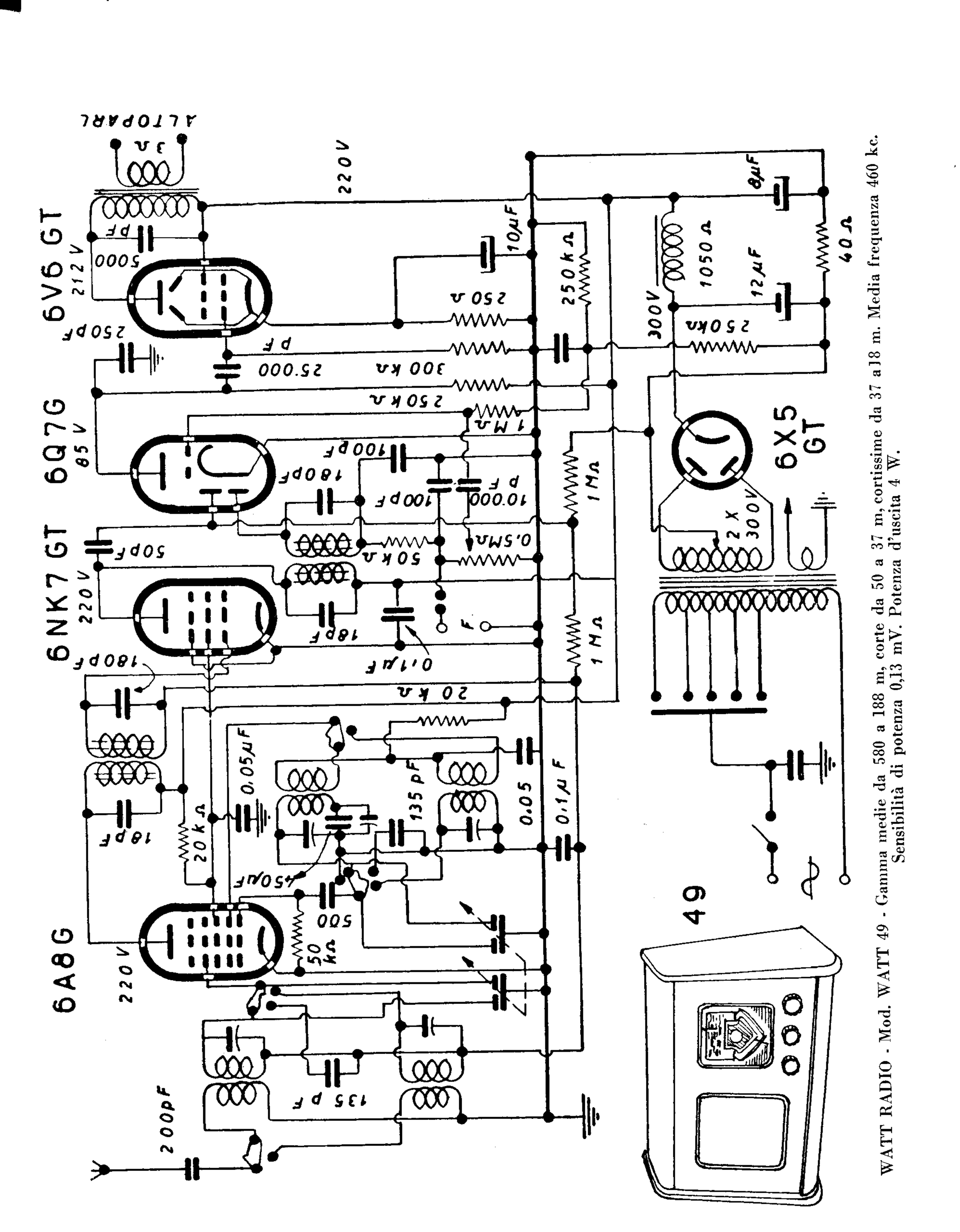

WATT RADIO - Mod. WATT 49 - Gamma medie da 580 a 188 m, corte da 50 a 37 m, cortissime da 37 a 18 m. Media frequenza 460 kc.
Sensibilità di potenza 0,13 mV. Potenza d'uscita 4 W.