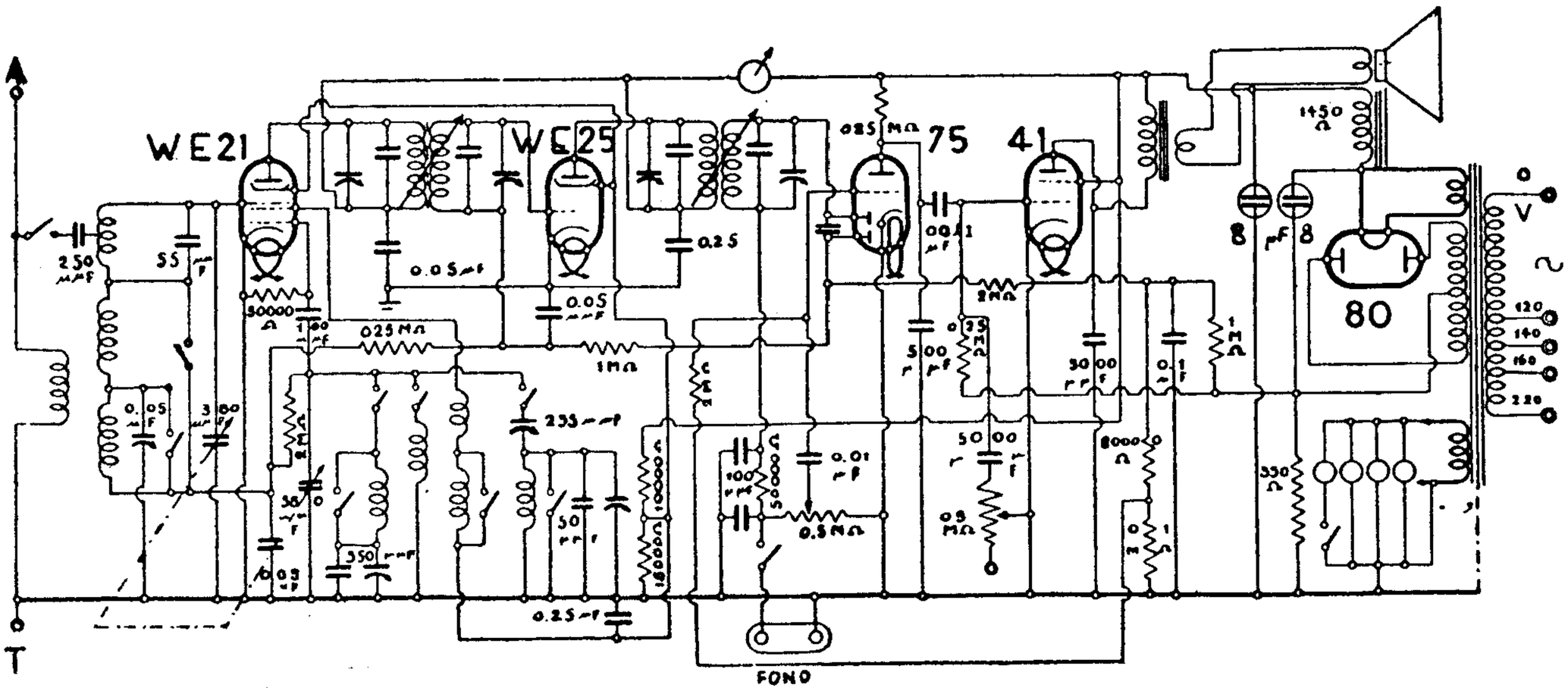

WATT RADIO - MOD. « CINEDINA »